Linia demonstracyjna

PRZEKRÓJ URZĄDZEŃ

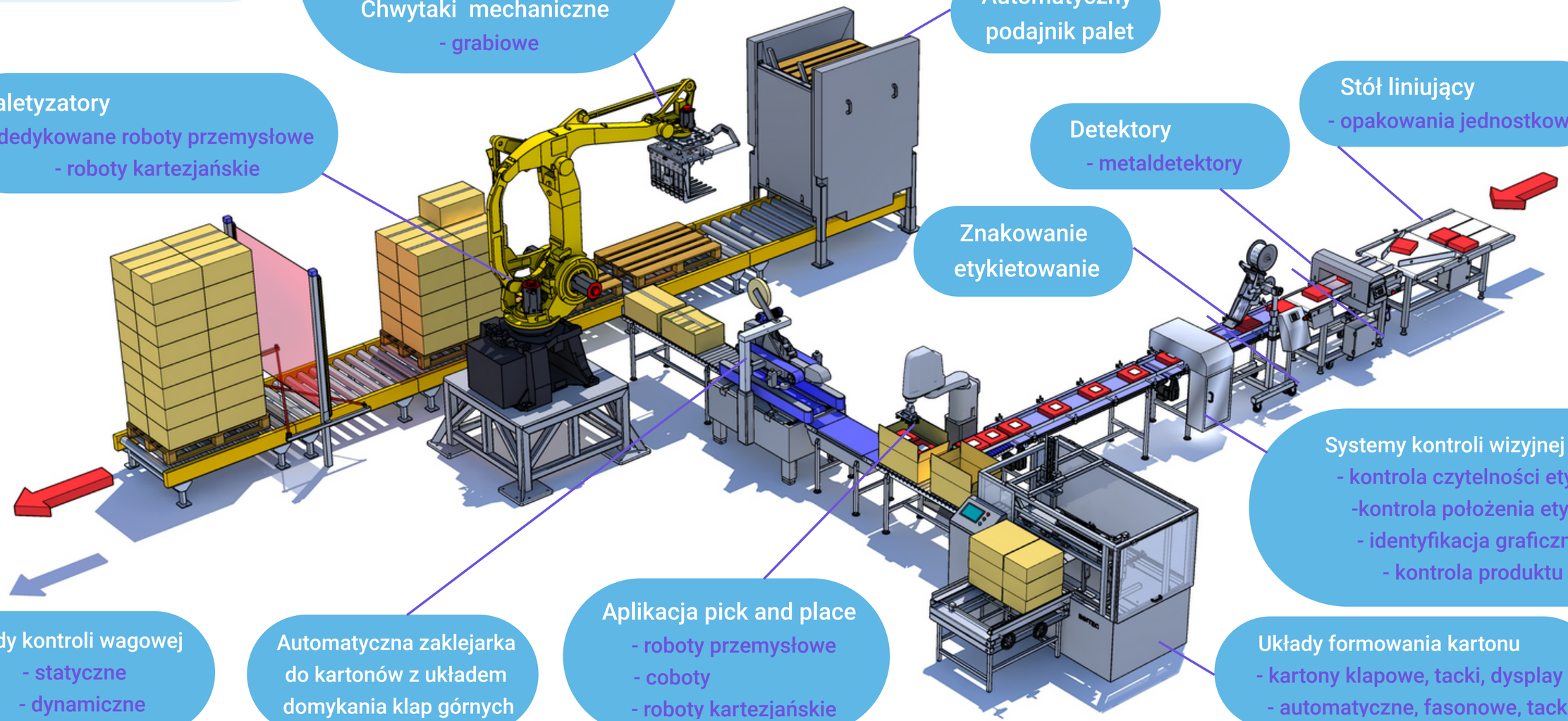

Chwytaki podciśnieniowe
- próżniowe maty ssące
- chwytaki przyssawkowe

Chwytaki mechaniczne
- grabiowe

Automatyczny podajnik palet

Paletyzatory
- dedykowane roboty przemysłowe
- roboty kartezjańskie

Stół liniujący
- opakowania jednostkowe

Detektory
- metaldetektory

Znakowanie etykietowanie

Systemy kontroli wizyjnej
- kontrola czytelności etykiet
- kontrola położenia etykiety
- identyfikacja graficzna
- kontrola produktu

Układy kontroli wagowej
- statyczne
- dynamiczne

Automatyczna zaklejarka do kartonów z układem domykania klap górnych

Aplikacja pick and place
- roboty przemysłowe
- coboty
- roboty kartezjańskie

Układy formowania kartonu
- kartony klapowe, tacki, dysplay
- automatyczne, fasonowe, tacki

INNTEC
INNOVATION IN TECHNOLOGY

Składarka kartonów typu tacka

SYSTEM FORMOWANIA KARTONÓW

Funkcjonalność

- kartony typu tacka
- możliwość regulacji wielkości zasobnika
- duża mobilność całego urządzenia

Warianty rozbudowy

- podanie kartonu do casepackera
- przenośniki wydające
- zaklejaka górnego wieka kartonu
- praca w linii technologicznej

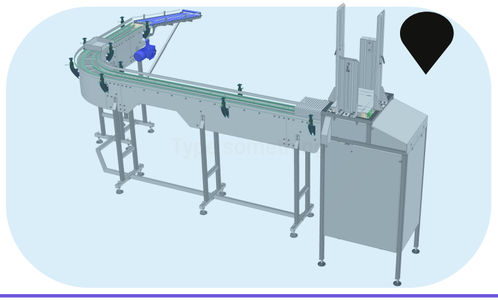

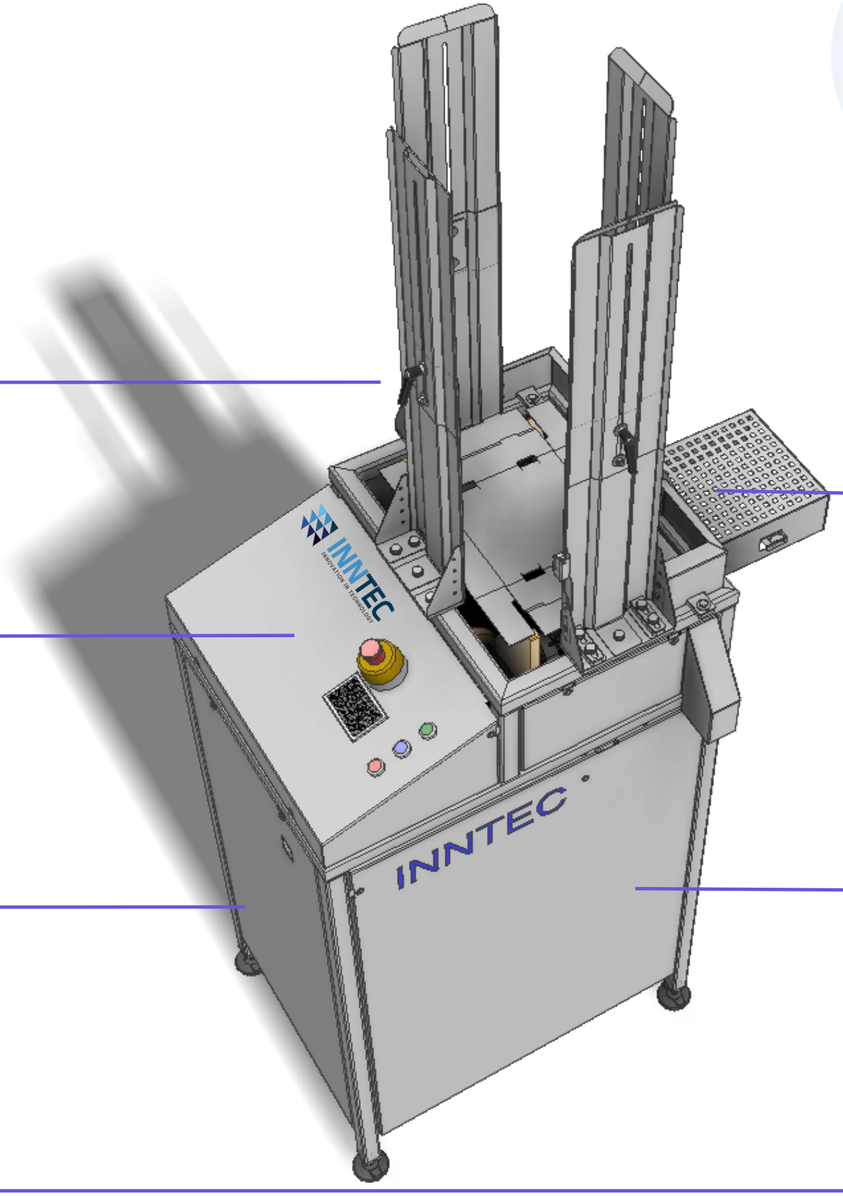

Zasobnik z kartonami

Panel sterowania

Moduł zasilania i sterowania

Wyrzut złożonych kartonów

Komora składania kartonów

Elastyczność w adaptacji przestrzennej

Maksymalna wydajność 22 szt./min.

Osłony - stal nierdzewna

Wykonanie - stal nierdzewna

INNTEC
INNOVATION IN TECHNOLOGY

Składarka kartonów typu display

SYSTEM FORMOWANIA KARTONÓW

Funkcjonalność

- duża pojemność magazynka
- możliwość regulacji wielkości zasobnika
- duża mobilność całego urządzenia

Warianty rozbudowy

- podanie kartonu do casepackera
- przenośniki wydające
- zaklejaka górnego wieka kartonu
- praca w linii technologicznej

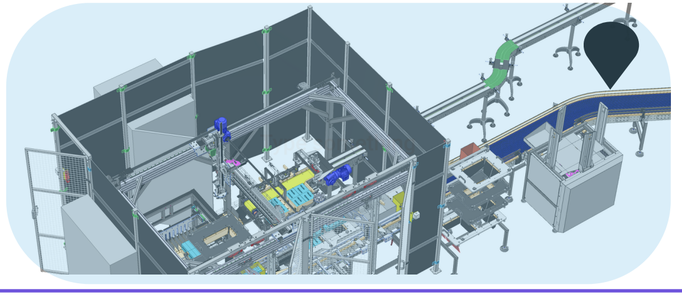

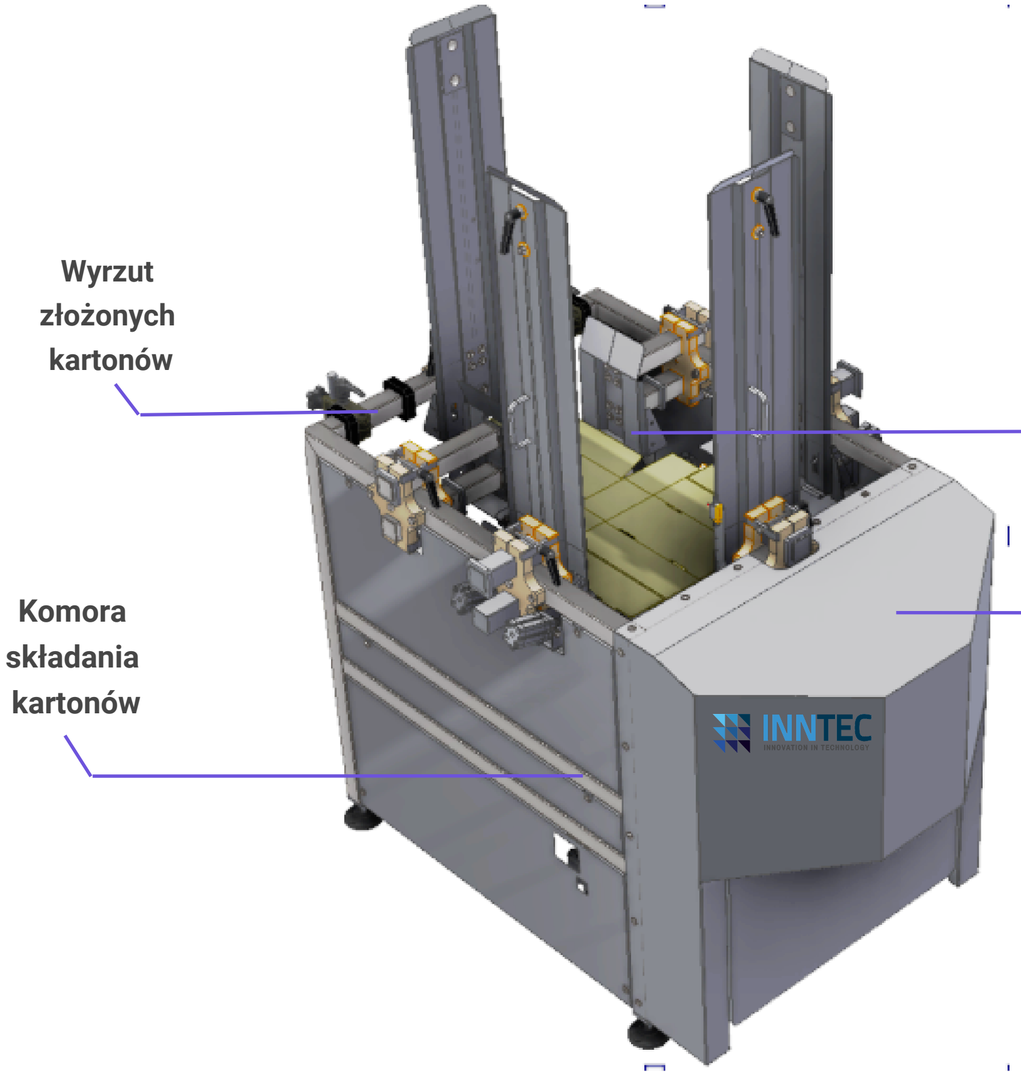

Elastyczność w adaptacji przestrzennej

Maksymalna wydajność 20 szt./min.

Osłony - stal nierdzewna

Wykonanie - stal nierdzewna

INNTEC
INNOVATION IN TECHNOLOGY

Składarka kartonów typu display

SYSTEM FORMOWANIA KARTONÓW

Funkcjonalność

- kartony typu display
- możliwość regulacji wielkości zasobnika
- duża mobilność całego urządzenia

Warianty rozbudowy

- podanie kartonu do casepackera
- przenośniki wydające
- zaklejaka górnego wieka kartonu
- praca w linii technologicznej

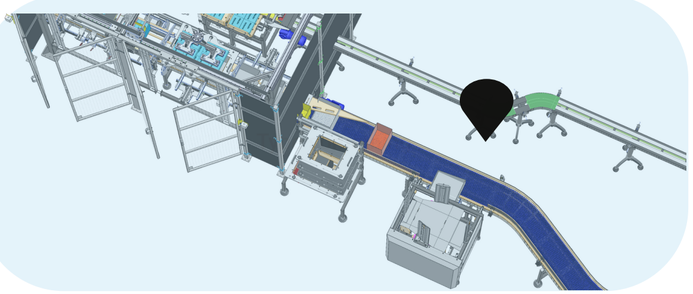

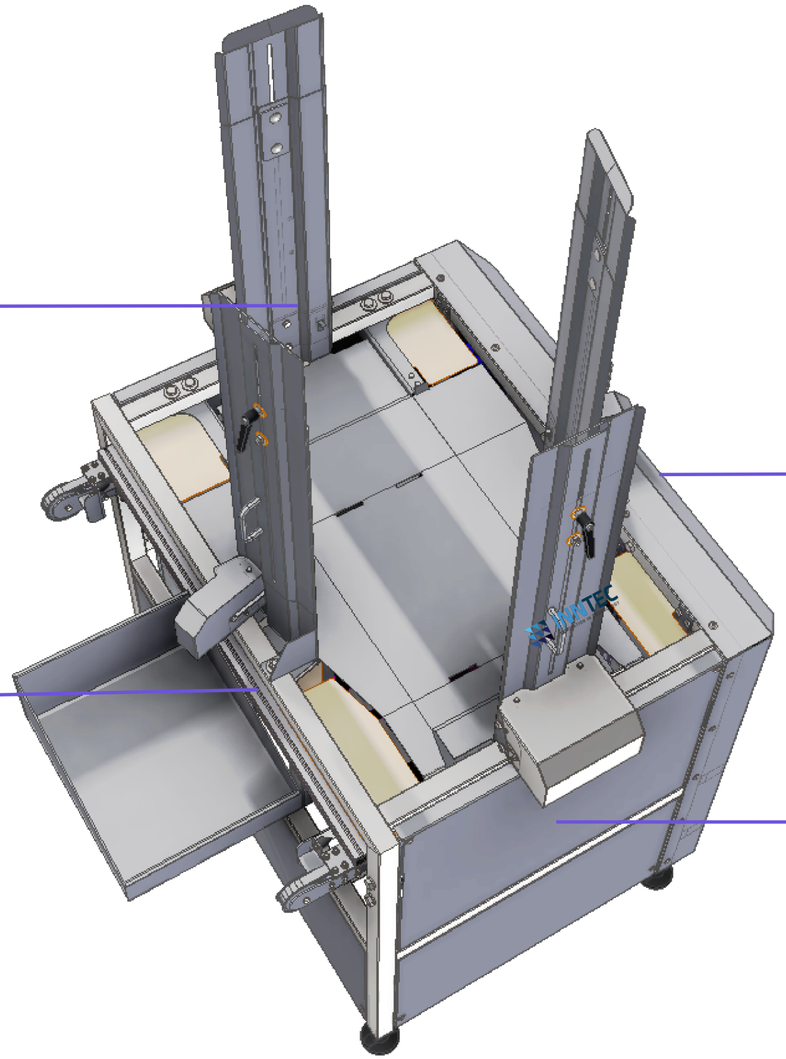

Elastyczność w adaptacji przestrzennej

Maksymalna wydajność 10 szt./min.

Osłony - stal nierdzewna

Wykonanie - stal nierdzewna

INNTEC
INNOVATION IN TECHNOLOGY

Składarka kartonów typu klapowy

SYSTEM FORMOWANIA KARTONÓW

Funkcjonalność

- obsługa kartonów klapowych
- regulacja wielkości obsługiwanych kartonów
- duża mobilność całego urządzenia

Warianty rozbudowy

- podanie kartonu do casepackera
- przenośniki wydające
- zaklejaka górnego wieka kartonu
- praca w linii technologicznej

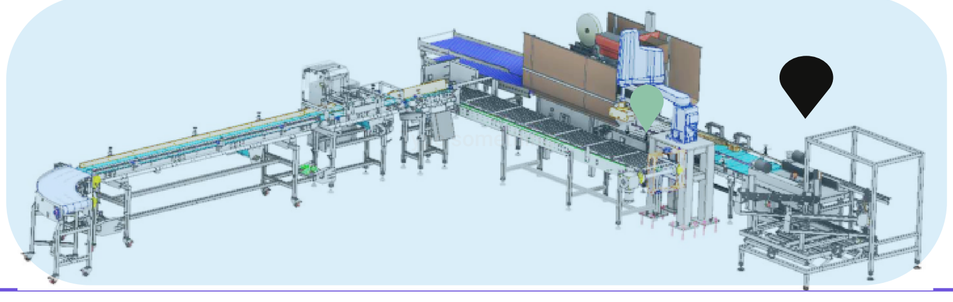

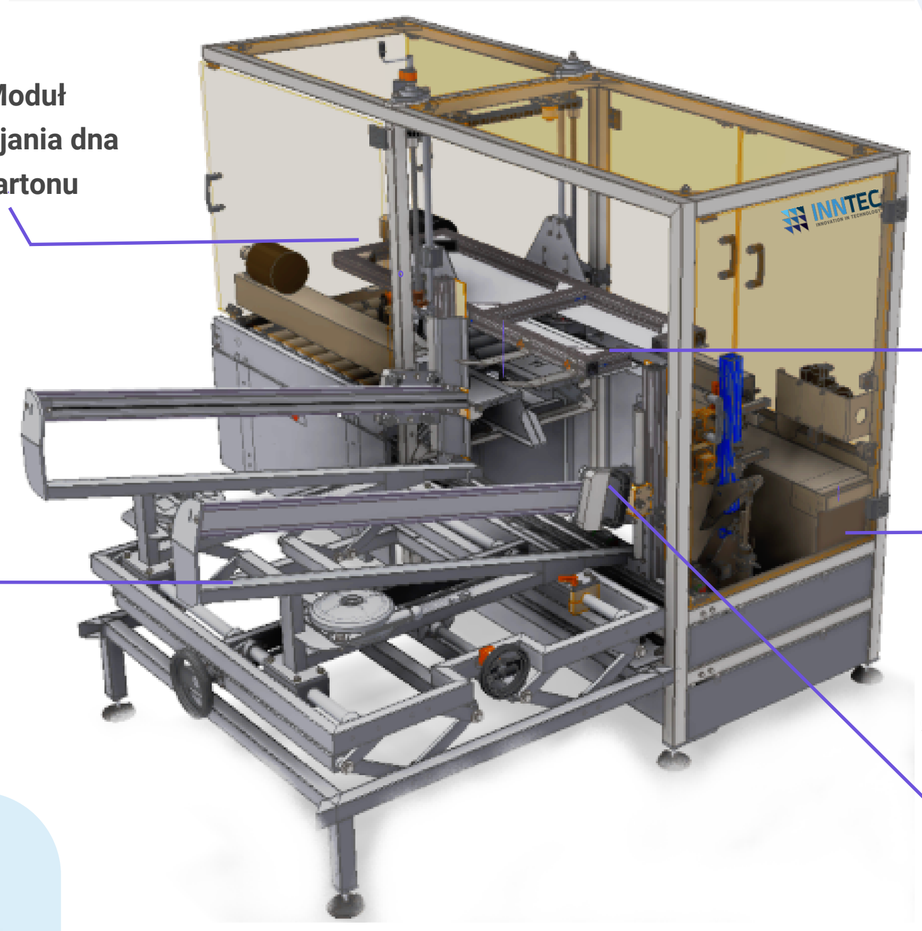

Moduł zaklejania dna kartonu

Zasobnik z blistrami

Wyrzut złożonych kartonów

Moduł zasilania i sterowania

Komora składania kartonów

Elastyczność w adaptacji przestrzennej

Maksymalna wydajność 10 szt./min.

Osłony - stal nierdzewna

Wykonanie - stal nierdzewna

INNTEC
INNOVATION IN TECHNOLOGY

Formierka rynienek kartonowych

SYSTEM FORMOWANIA KARTONÓW

Funkcjonalność

- obsługa kartonów sklejanych
- regulacja wielkości obsługiwanych kartonów
- duża mobilność całego urządzenia

Warianty rozbudowy

- podanie kartonu do kompletacji
- przenośniki wydające
- praca w linii technologicznej

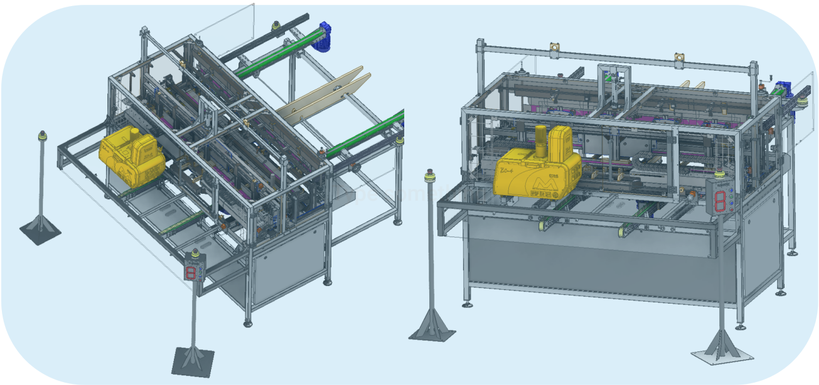

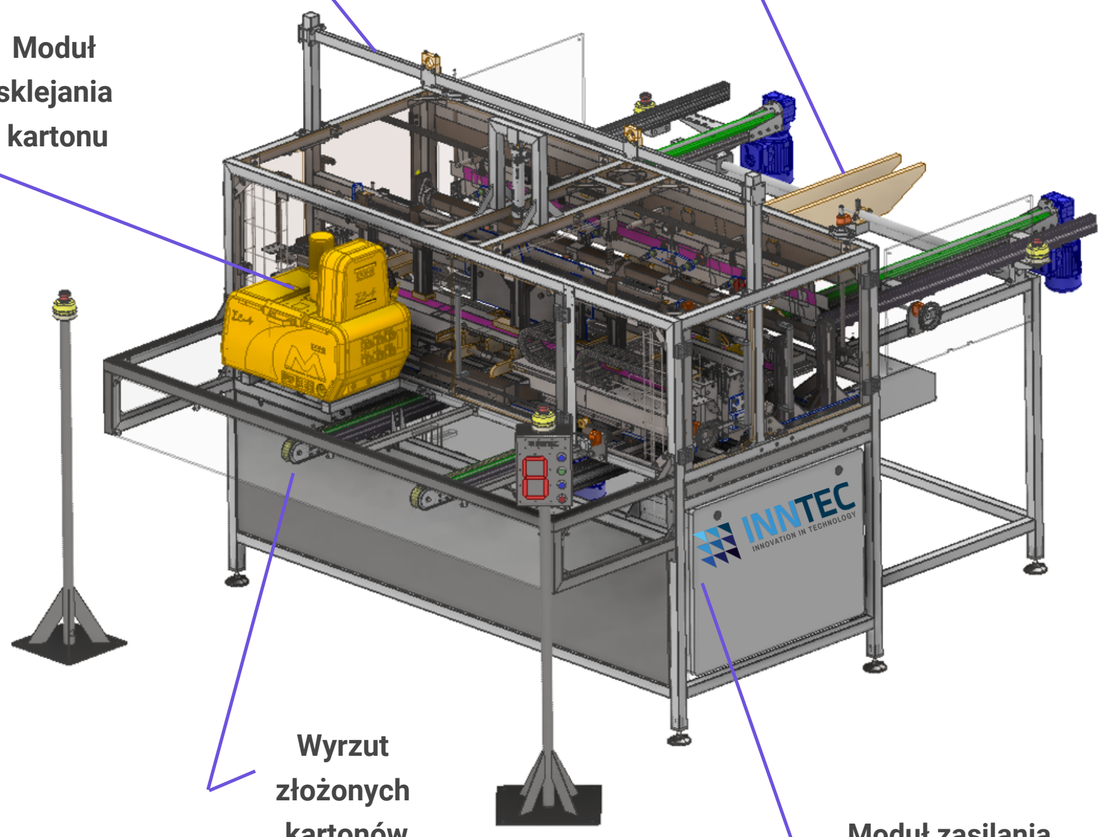

Elastyczność w adaptacji przestrzennej

Maksymalna wydajność 15 szt./min.

Osłony - stal nierdzewna

Wykonanie - stal nierdzewna

INNTEC
INNOVATION IN TECHNOLOGY

Checkweigher statyczny

Funkcjonalność

- eksport danych do systemu klienta
- możliwa wymiana szalek
- kontrola wagowa wg. parametrów

Warianty rozbudowy

- integracja z system wizyjnym
- stół liniujący
- metaldetektor

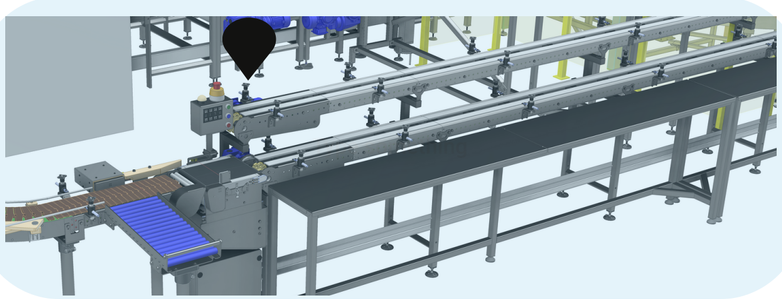

WAGA KONTROLNA

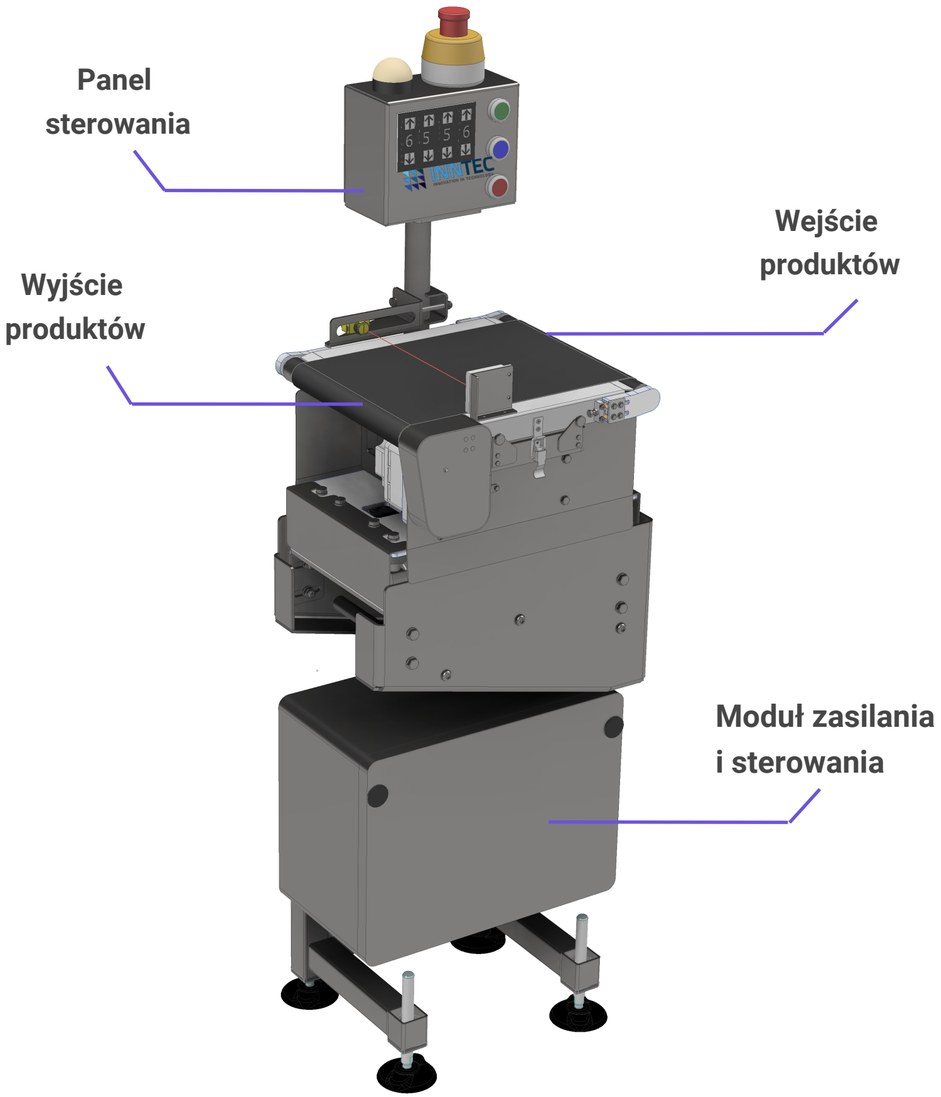

Elastyczność w adaptacji przestrzennej

Maksymalna wydajność 50 szt./min.

Osłony - stal nierdzewna

Wykonanie - stal nierdzewna

INNTEC
INNOVATION IN TECHNOLOGY

Cobot - zgrzewanie

Funkcjonalność

- dopasowanie do miejsca pracy
- duża mobilność
- łatwe programowanie

Warianty rozbudowy

- integracja z system wizyjnym
- wymienność chwytaka
- moduł aplikujący
- moduł odbierający
- transporter

STACJA ROBOTYCZNA

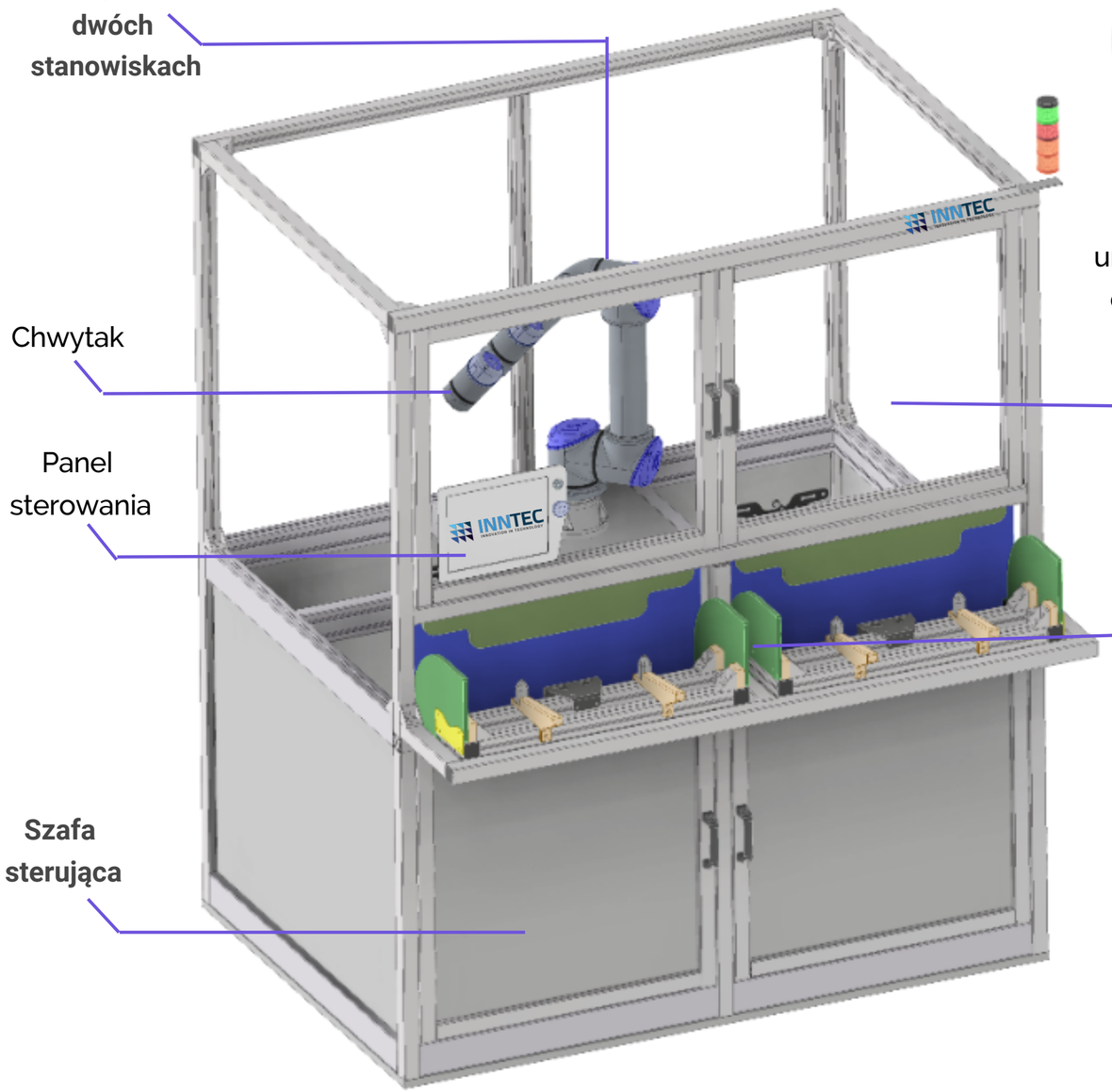

Elastyczność w adaptacji przestrzennej

Maksymalizacja wydajności

Osłony - stopy aluminium

Wykonanie - stal nierdzewna

INNTEC
INNOVATION IN TECHNOLOGY

Checkweigher dynamiczny (przepływowy)

WAGA KONTROLNA

Funkcjonalność

- eksport danych do systemu klienta
- moduł raportowania
- sterowanie: 10” dotykowy wyświetlacz
- odrzutnik pneumatyczny z osłoną z PC

Warianty rozbudowy

- integracja z system wizyjnym
- stół liniujący
- metaldetektor

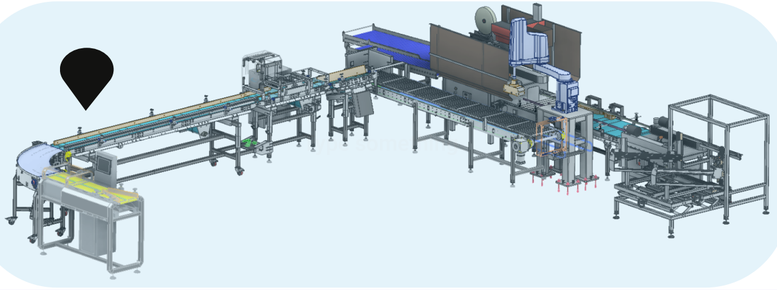

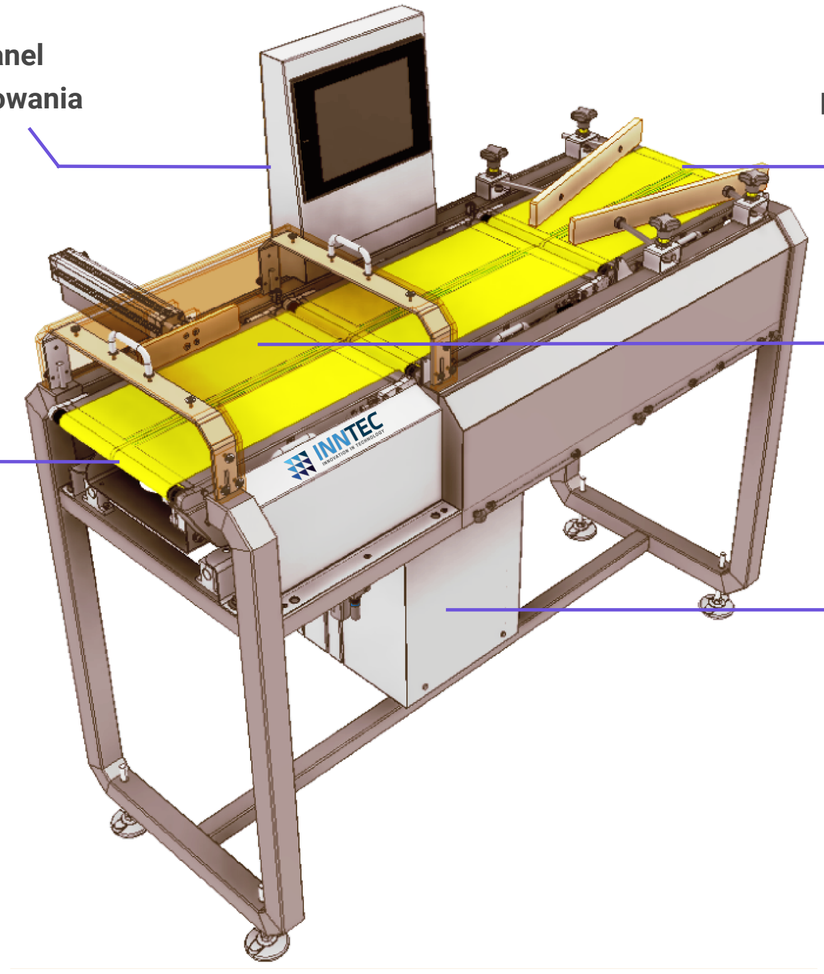

Elastyczność w adaptacji przestrzennej

Maksymalna wydajność 120 szt./min.

Osłony - stal nierdzewna

Wykonanie - stal nierdzewna

INNTEC
INNOVATION IN TECHNOLOGY

Sumator

SZTAPLOWANIE PRODUKTÓW

Funkcjonalność

- duża mobilność całego urządzenia
- obsługa miksów
- sterowanie: dotykowy wyświetlacz
- duża pojemność magazynka

Warianty rozbudowy

- możliwość adaptacji komory
- transporter
- praca w linii technologicznej

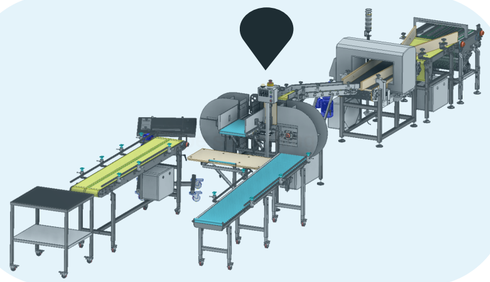

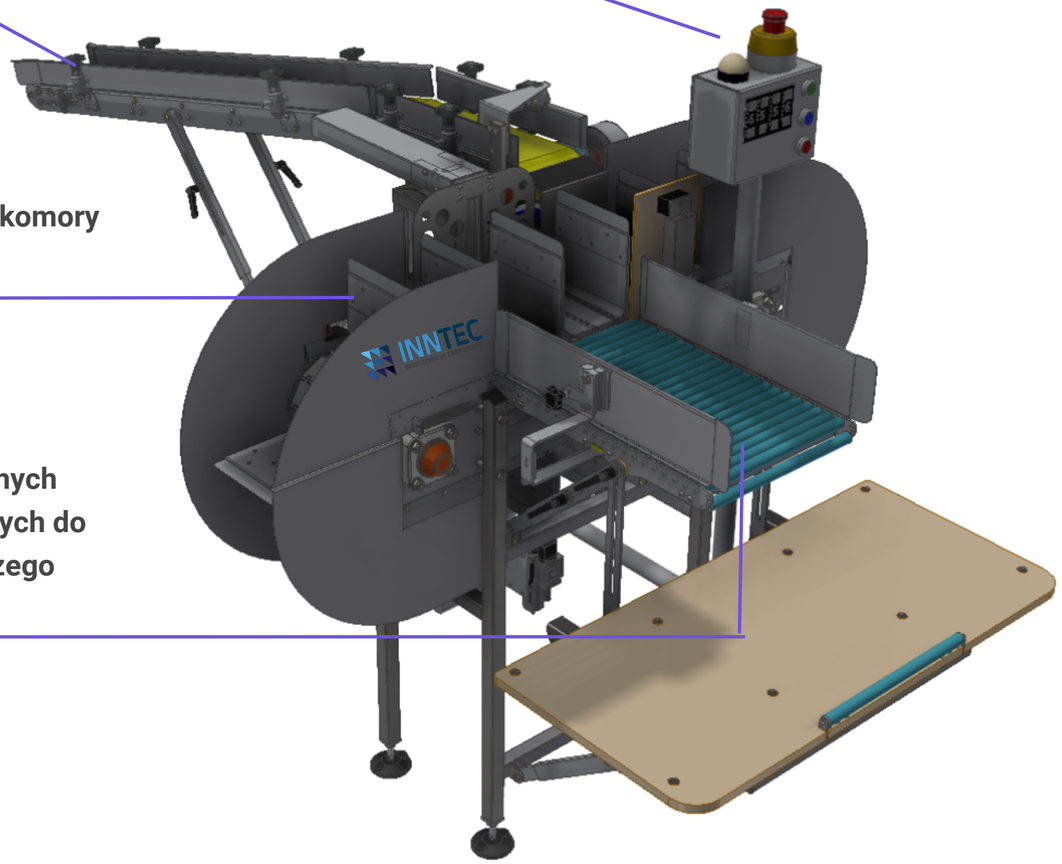

Elastyczność w adaptacji przestrzennej

Maksymalna wydajność 140 szt./min.

Osłony - stal nierdzewna

Wykonanie - stal nierdzewna

INNTEC
INNOVATION IN TECHNOLOGY

Sumator pionowy

SZTAPLOWANIE PRODUKTÓW

Funkcjonalność

- duża mobilność całego urządzenia
- obsługa delikatnych produktów
- sterowanie panelem dotkowym
- duża pojemność magazynka

Warianty rozbudowy

- możliwość adaptacji komory
- transporter
- praca w linii technologicznej

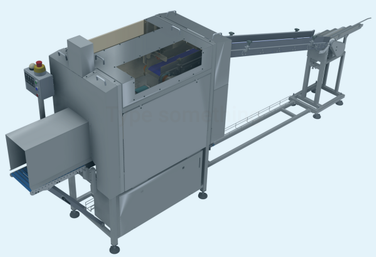

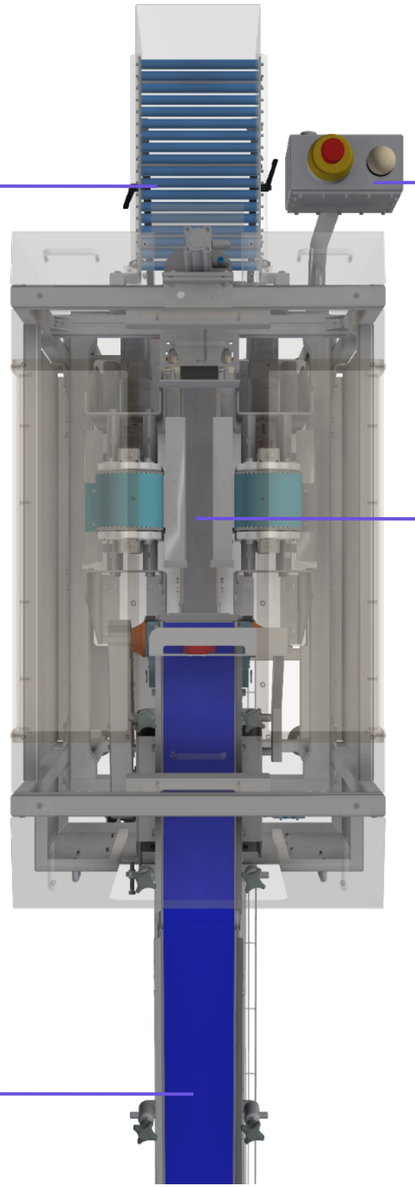

Elastyczność w adaptacji przestrzennej

Maksymalizacja wydajności

Osłony - stal nierdzewna

Wykonanie - stal nierdzewna

INNTEC
INNOVATION IN TECHNOLOGY

Stół liniujący

LINIOWANIE PRODUKTÓW

Funkcjonalność

- ✓ duża mobilność urządzenia
- ✓ obsługa różnych opakowań
- ✓ sterowanie: panel
- ✓ duża ilość konfiguracji

Warianty rozbudowy

- ✓ szerokie możliwość adaptacji
- ✓ transportery
- ✓ praca w linii technologicznej

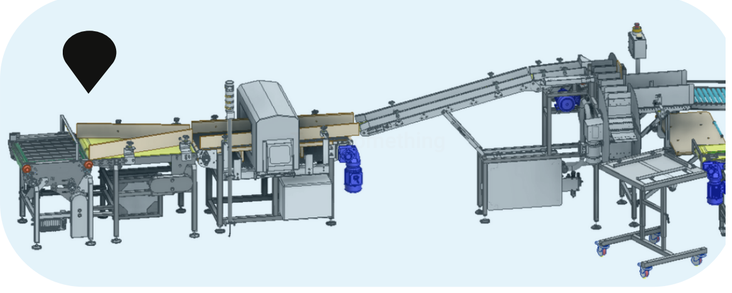

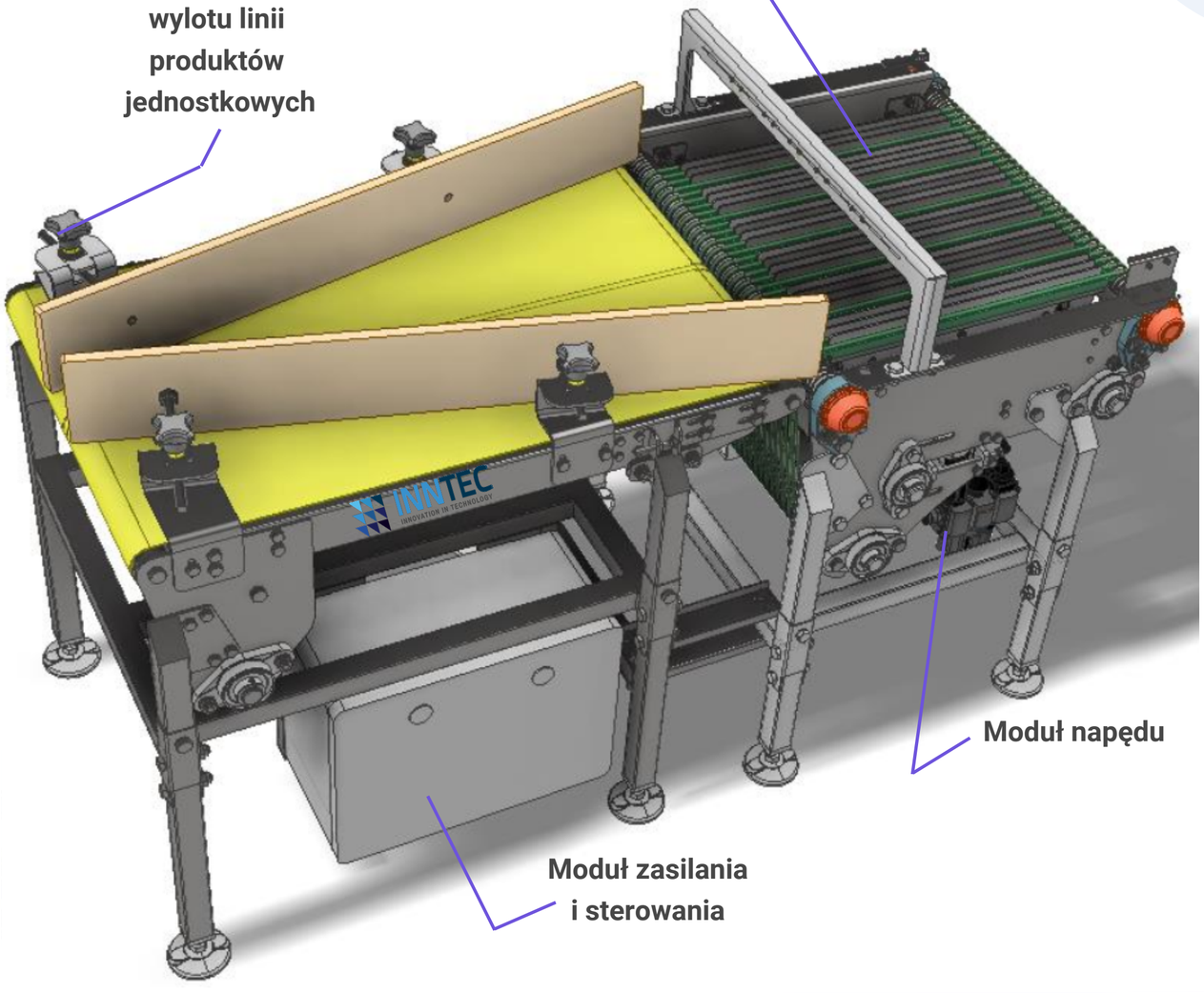

Elastyczność w adaptacji przestrzennej

Maksymalna wydajność do 40 szt./min.

Osłony - stal nierdzewna

Wykonanie - stal nierdzewna

INNTEC
INNOVATION IN TECHNOLOGY

Stół liniujący 2.0

LINIOWANIE PRODUKTÓW

Funkcjonalność

- ✓ duża mobilność urządzenia
- ✓ obsługa różnych opakowań
- ✓ sterowanie: panel
- ✓ duża ilość konfiguracji

Warianty rozbudowy

- ✓ szerokie możliwość adaptacji
- ✓ transportery
- ✓ praca w linii technologicznej

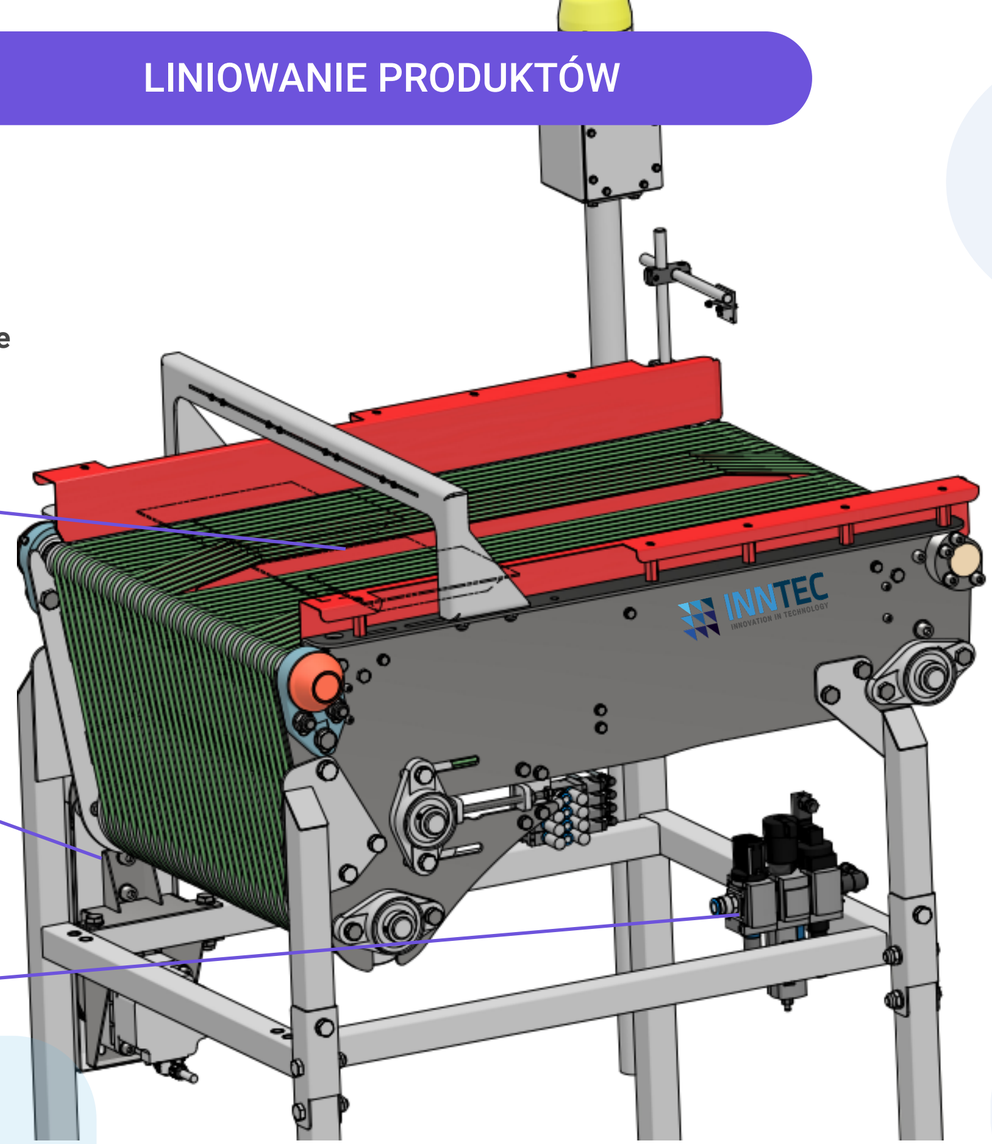

Elastyczność w adaptacji przestrzennej

Maksymalna wydajność do 40 szt./min.

Osłony - stal nierdzewna

Wykonanie - stal nierdzewna

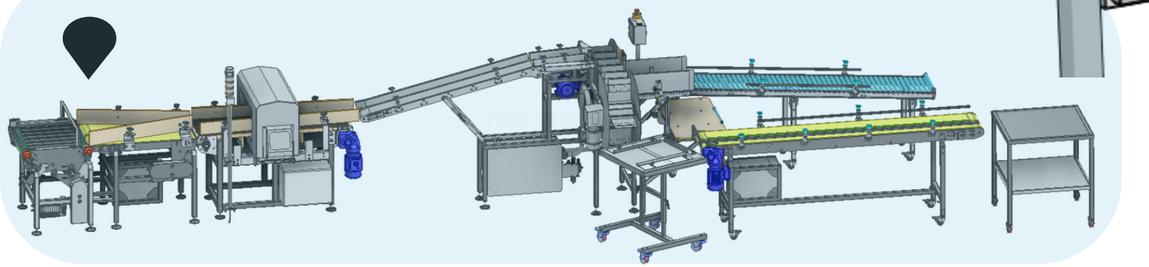

INNTEC
INNOVATION IN TECHNOLOGY

Dyspenser tacek

URZĄDZENIE SPECJALISTYCZNE

Funkcjonalność

- duża mobilność całego urządzenia
- moduł destakowania z podglądem
- sterowanie: dotykowy wyświetlacz
- duża pojemność magazynka

Warianty rozbudowy

- magazyn buforujący
- transporter
- praca w linii technologicznej

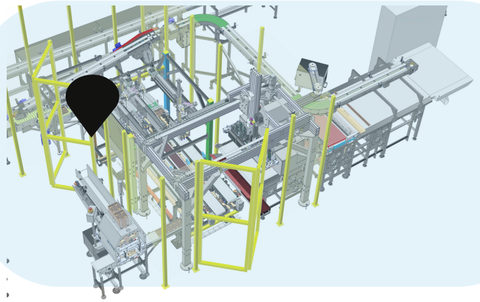

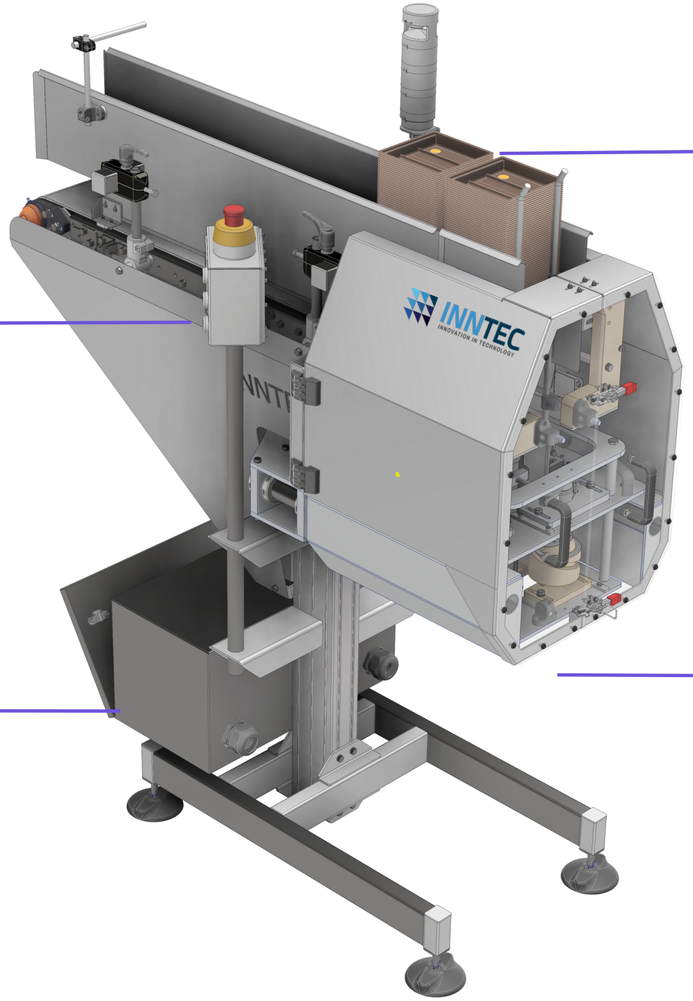

Panel sterowania

Aplikator tacek

Moduł destakowania

Wyjście zdestakowanych tacek

Moduł zasilania i sterowania

Elastyczność w adaptacji przestrzennej

Maksymalna wydajność 45 szt./min.

Osłony - stal nierdzewna

Wykonanie - stal nierdzewna

INNTEC
INNOVATION IN TECHNOLOGY

Dyspenser tacek

URZĄDZENIE SPECJALISTYCZNE

Funkcjonalność

- duża mobilność całego urządzenia
- moduł destakowania z podglądem
- sterowanie: dotykowy wyświetlacz
- duża pojemność magazynka

Warianty rozbudowy

- magazyn buforujący
- transporter
- praca w linii technologicznej

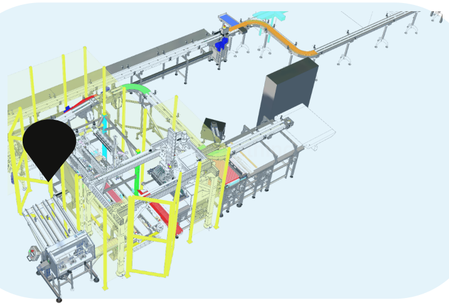

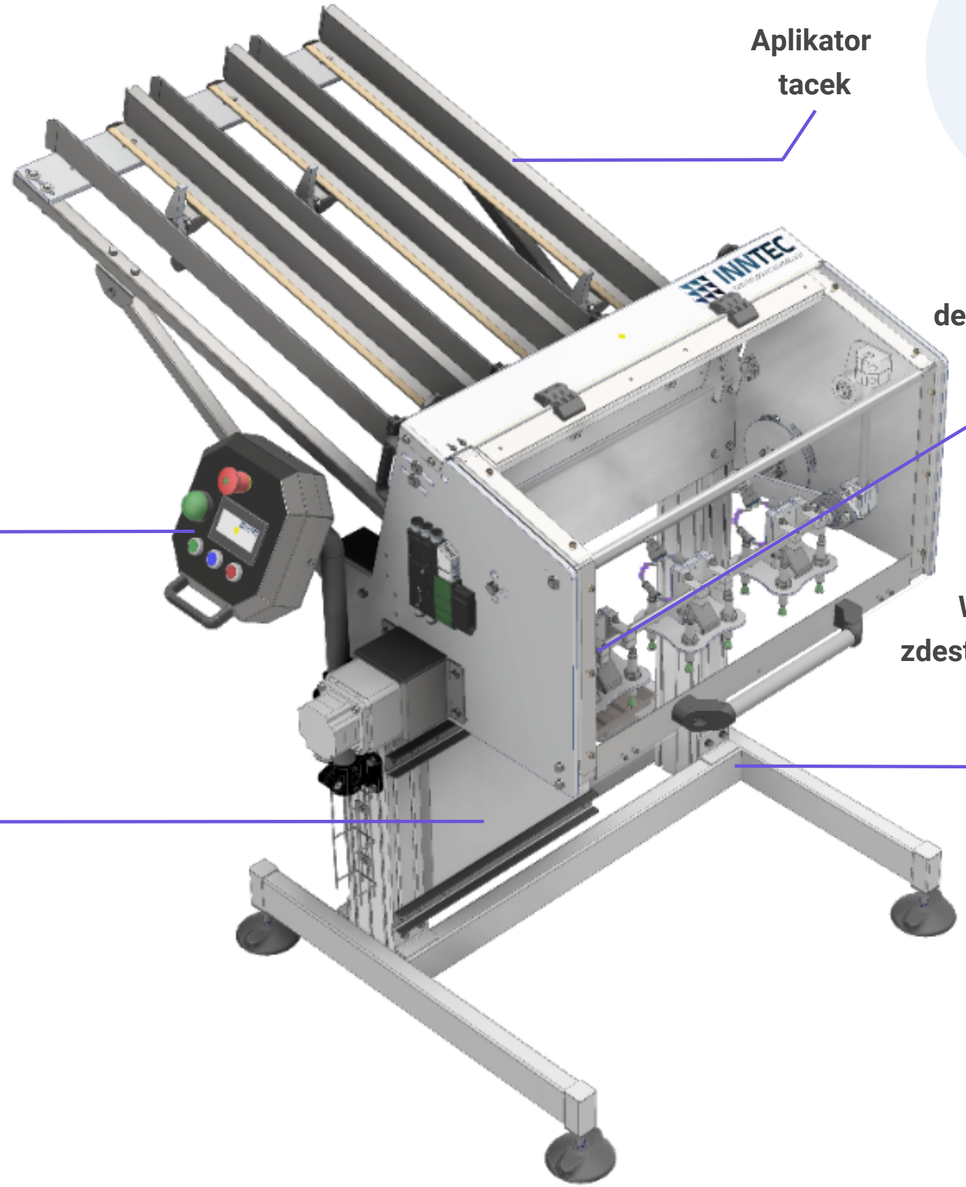

Aplikator tacek

Moduł destakowania

Panel sterowania

Wyjście zdestakowanych tacek

Moduł zasilania i sterowania

Elastyczność w adaptacji przestrzennej

Maksymalna wydajność 45 szt./min.

Osłony - stal nierdzewna

Wykonanie - stal nierdzewna

INNTEC
INNOVATION IN TECHNOLOGY

Metal detektor

URZĄDZENIE SPECJALISTYCZNE

Funkcjonalność

- duża mobilność całego urządzenia
- moduł destakowania z podglądem
- sterowanie: dotykowy wyświetlacz
- duża pojemność magazynka

Warianty rozbudowy

- magazyn buforujący
- transporter
- praca w linii technologicznej

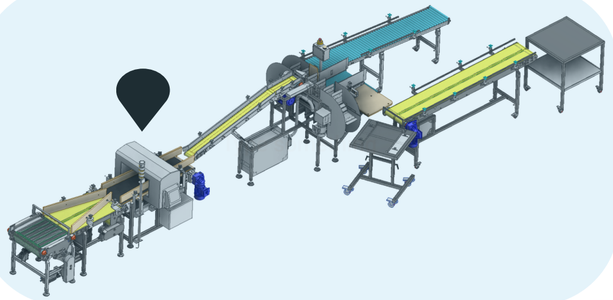

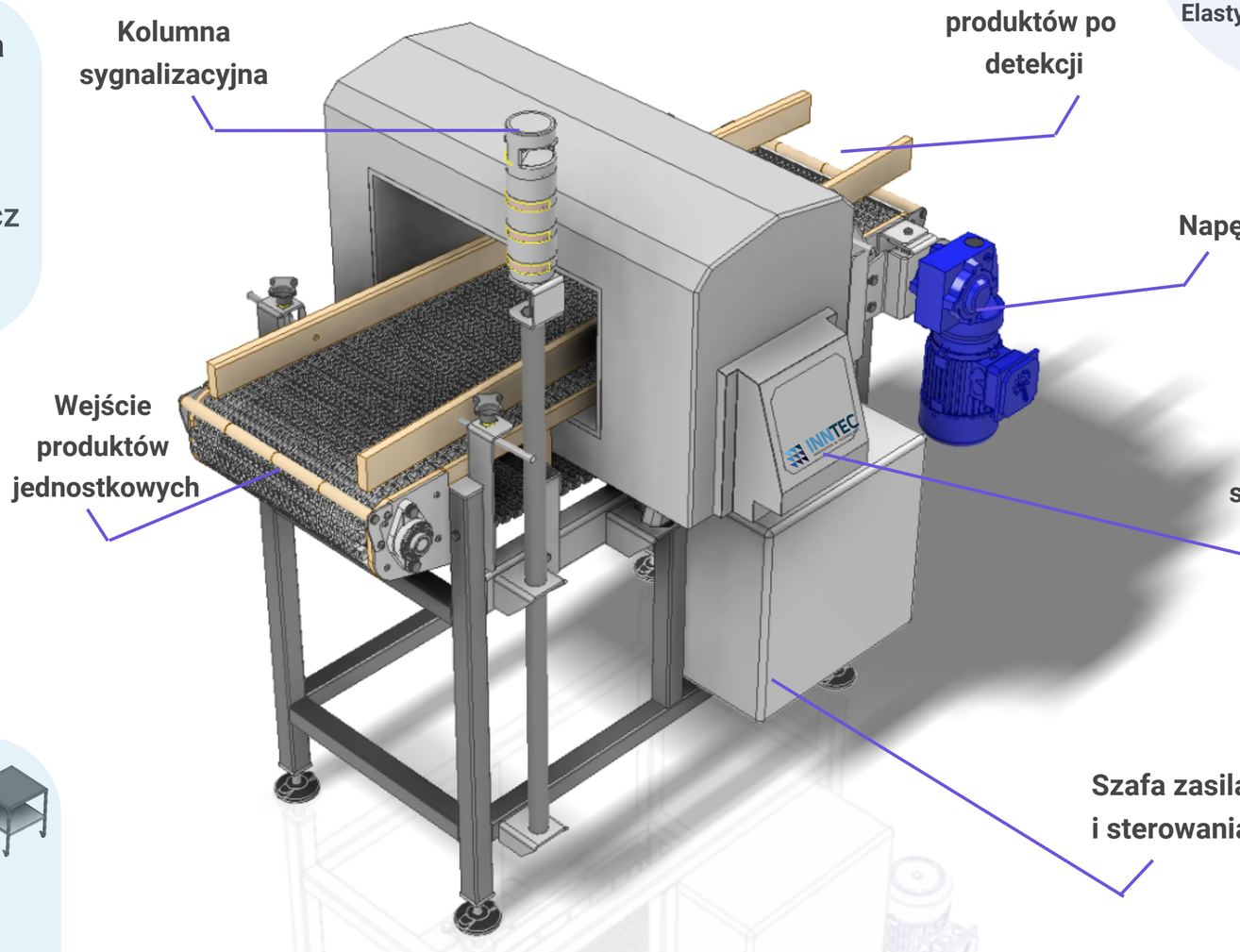

Elastyczność w adaptacji przestrzennej

Maksymalizacja wydajności

Osłony - stal nierdzewna

Wykonanie - stal nierdzewna

INNTEC
INNOVATION IN TECHNOLOGY

Stacja dyspersji wodnej serów

URZĄDZENIE SPECJALISTYCZNE

Funkcjonalność

- mobilność całego urządzenia
- możliwy podgląd procesu
- sterowanie: dotykowy wyświetlacz
- duża pojemność zbiornika

Warianty rozbudowy

- magazyn buforujący
- transporter
- praca w linii technologicznej

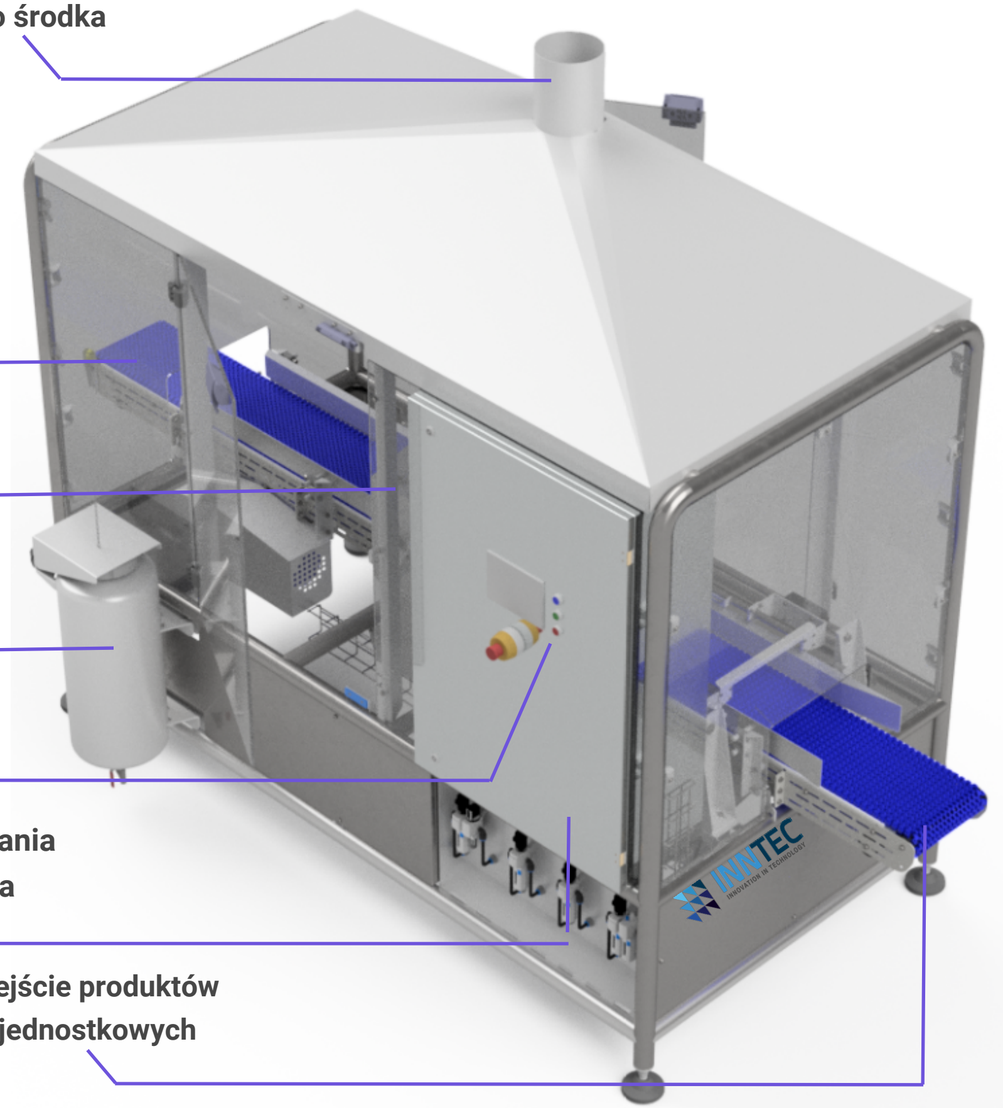

Elastyczność w adaptacji przestrzennej

Maksymalizacja wydajności

Osłony - stal nierdzewna

Wykonanie - stal nierdzewna

INNTEC
INNOVATION IN TECHNOLOGY

Manipulator obracacz poziomy

URZĄDZENIE SPECJALISTYCZNE

Funkcjonalność

- duża mobilność całego urządzenia
- obsługa różnych opakowań
- sterowanie: panel
- zwarta konstrukcja

Warianty rozbudowy

- stacker, sumator
- koszowanie
- transporter
- praca w linii technologicznej

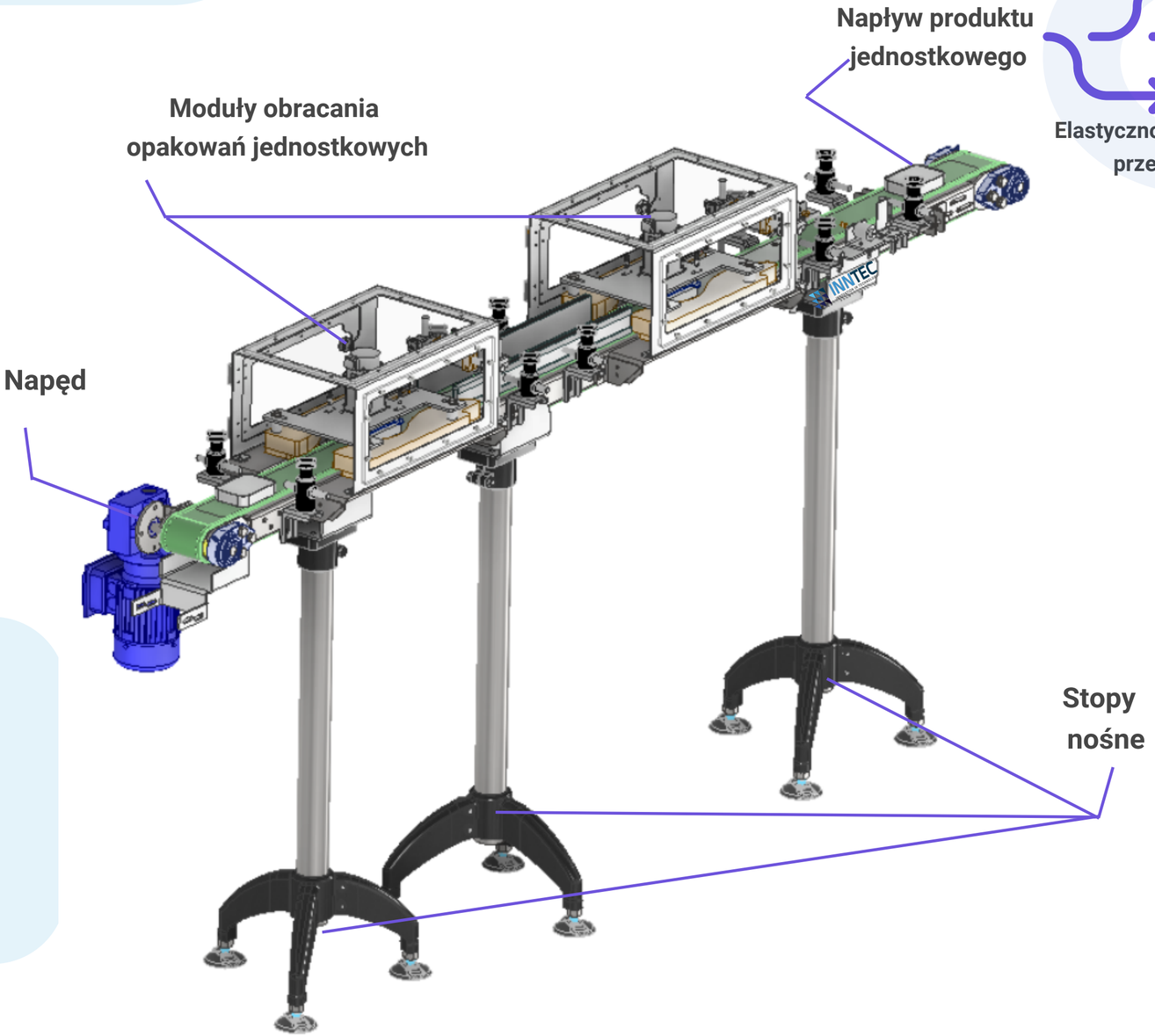

Elastyczność w adaptacji przestrzennej

Maksymalna wydajność do 250 szt./min.

Osłony - stal nierdzewna

Wykonanie - stal nierdzewna

INNTEC
INNOVATION IN TECHNOLOGY

Aplikator produktów jednostkowych

URZĄDZENIE SPECJALISTYCZNE

Funkcjonalność

- duża mobilność całego urządzenia
- obsługa różnych opakowań
- sterowanie: panel
- zwarta konstrukcja

Warianty rozbudowy

- stacker, sumator
- koszowanie
- transporter
- praca w linii technologicznej

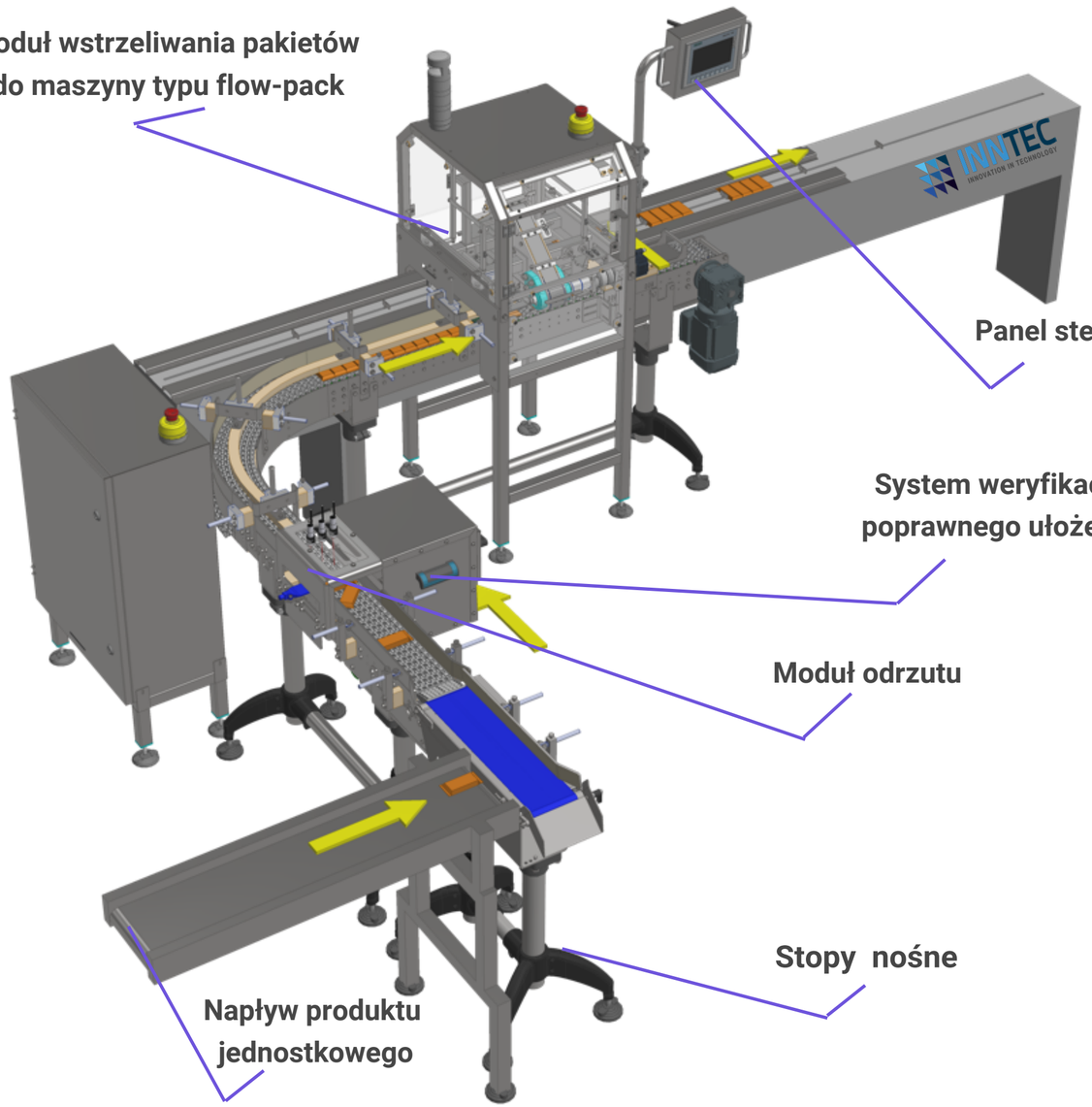

Elastyczność w adaptacji przestrzennej

Maksymalna wydajność do 100 pakietów/min.

Osłony - stal nierdzewna

Wykonanie - stal nierdzewna

INNTEC
INNOVATION IN TECHNOLOGY

OL - obracanie liniowanie

URZĄDZENIE WIELOFUNKCYJNE

Funkcjonalność

- duża mobilność całego urządzenia
- obsługa trzech linii
- sterowanie: panel
- zwarta konstrukcja

Warianty rozbudowy

- możliwość adaptacji pod dany produkt
- stacker
- sumator
- transporter
- praca w linii technologicznej

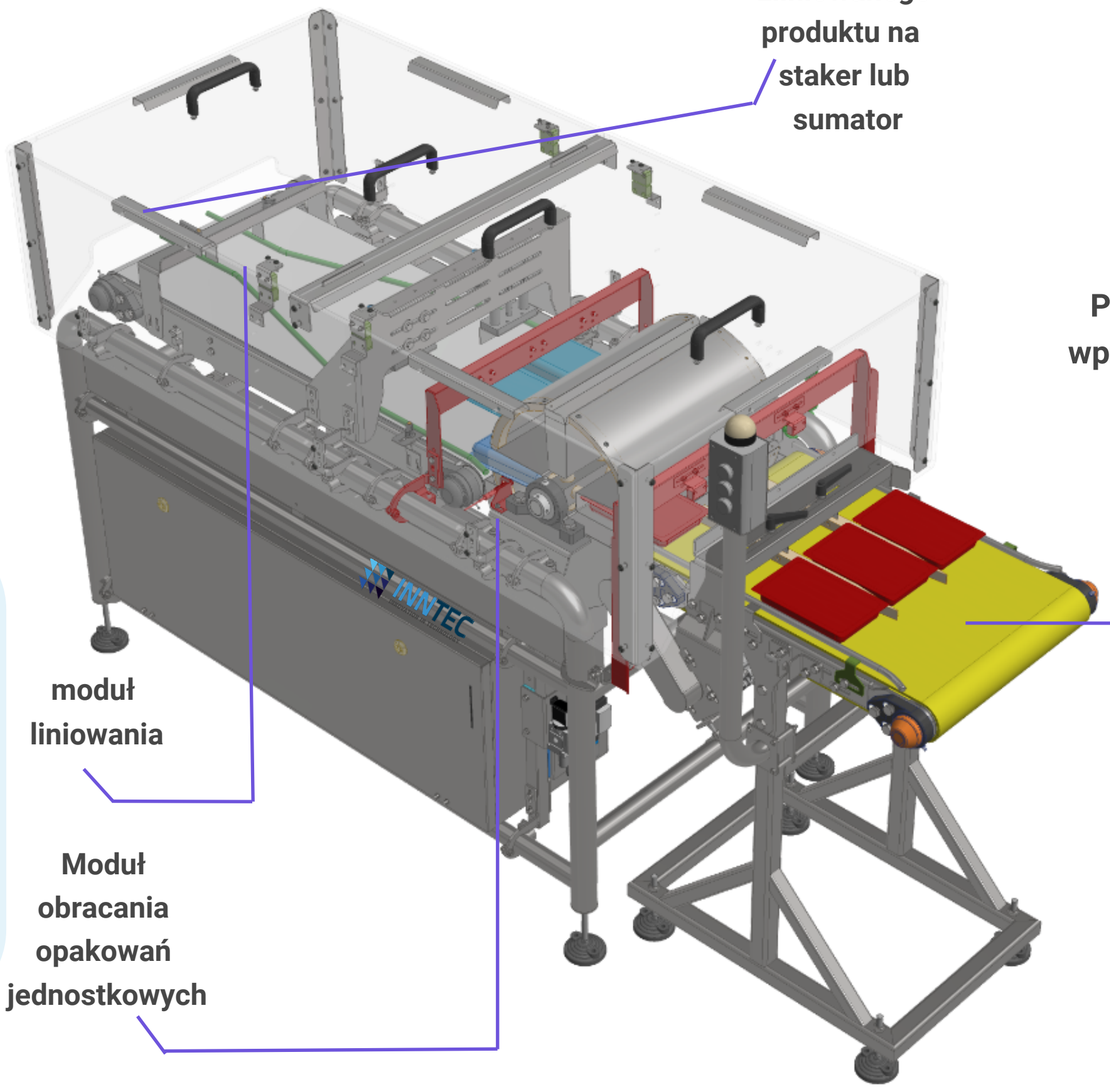

Elastyczność w adaptacji przestrzennej

Maksymalna wydajność 60 szt./min.

Osłony - stal nierdzewna

Wykonanie - stal nierdzewna

INNTEC
INNOVATION IN TECHNOLOGY

Chwytaki mechaniczne, pneumatyczne, sekcyjne

SYSTEMY POBIERANIA

Funkcjonalność

- szybkie przezbrajanie
- szerokie możliwości adaptacji
- możliwość pobierania szerokiej gamy produktów, opakowań

Warianty współpracy

- roboty kartezjańskie
- roboty wieloosiowe, coboty

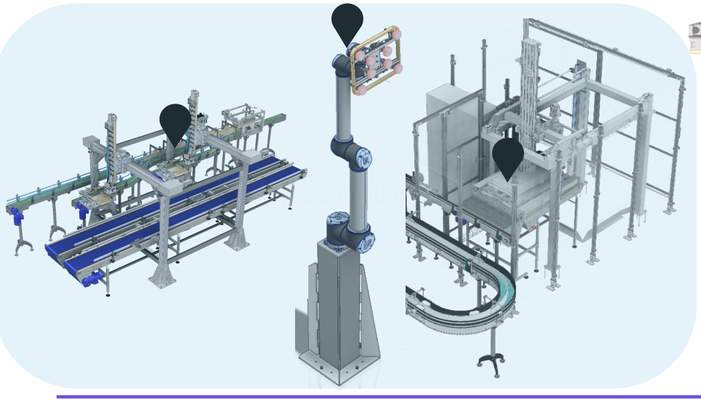

Chwytaki mechaniczne

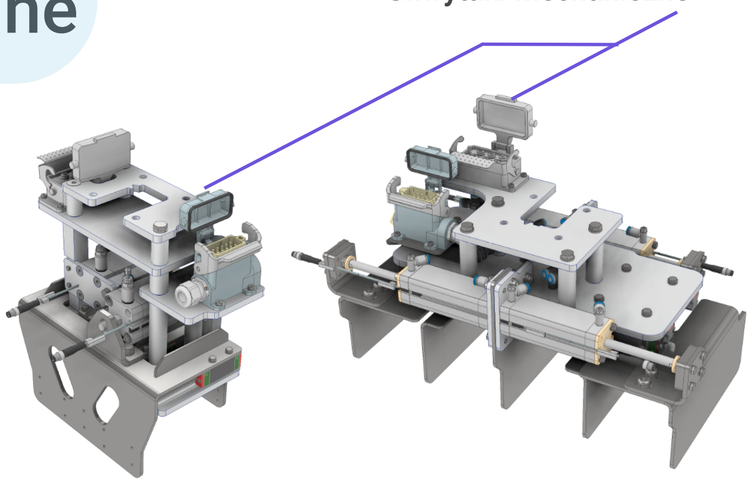

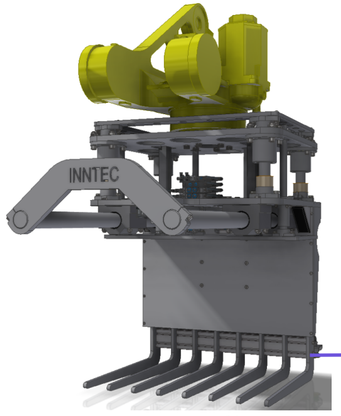

Chwytak typ grabiowy

Chwytak typ sekcyjny

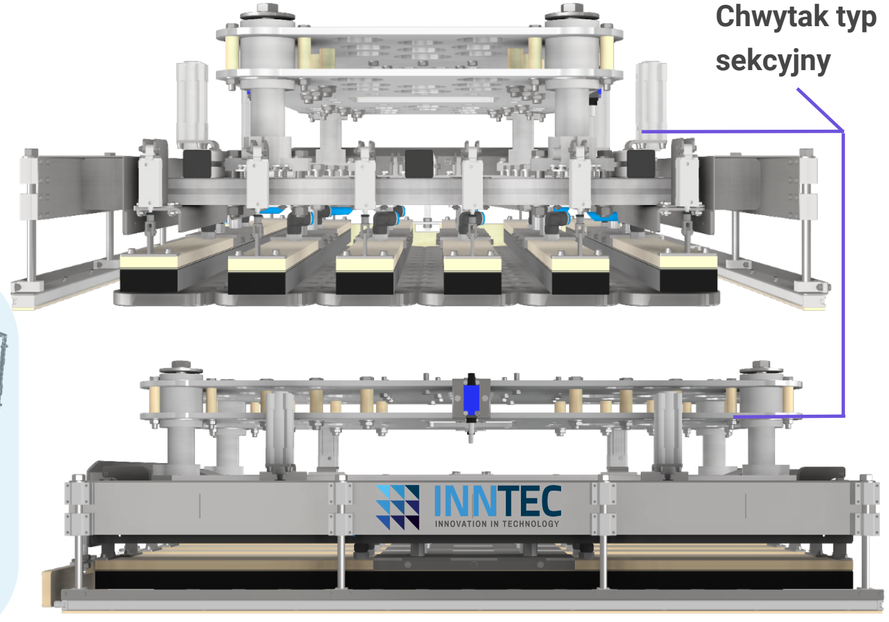

Chwytaki typ mata

Chwytaki typ przyssawakowy

wieszak na chwytaki

Elastyczność w adaptacji przestrzennej

Maksymalizacja wydajności

Osłony - stal nierdzewna

Wykonanie - stal nierdzewna

INNTEC
INNOVATION IN TECHNOLOGY

Casepacker

SYSTEM KARTONOWANIA ZBIORCZEGO

Funkcjonalności oraz możliwości adaptacji Casepackera:

- Formowanie kartonu przy użyciu robota 6-osiowego
- Pakowanie do kartonu przy użyciu robota 6-osiowego
- Etykietowanie
- Zaklejanie kartonu zbiorczego
- Inspekcja wizyjna, kontrola wagowa
- Paletyzacja i zarządzanie paletami

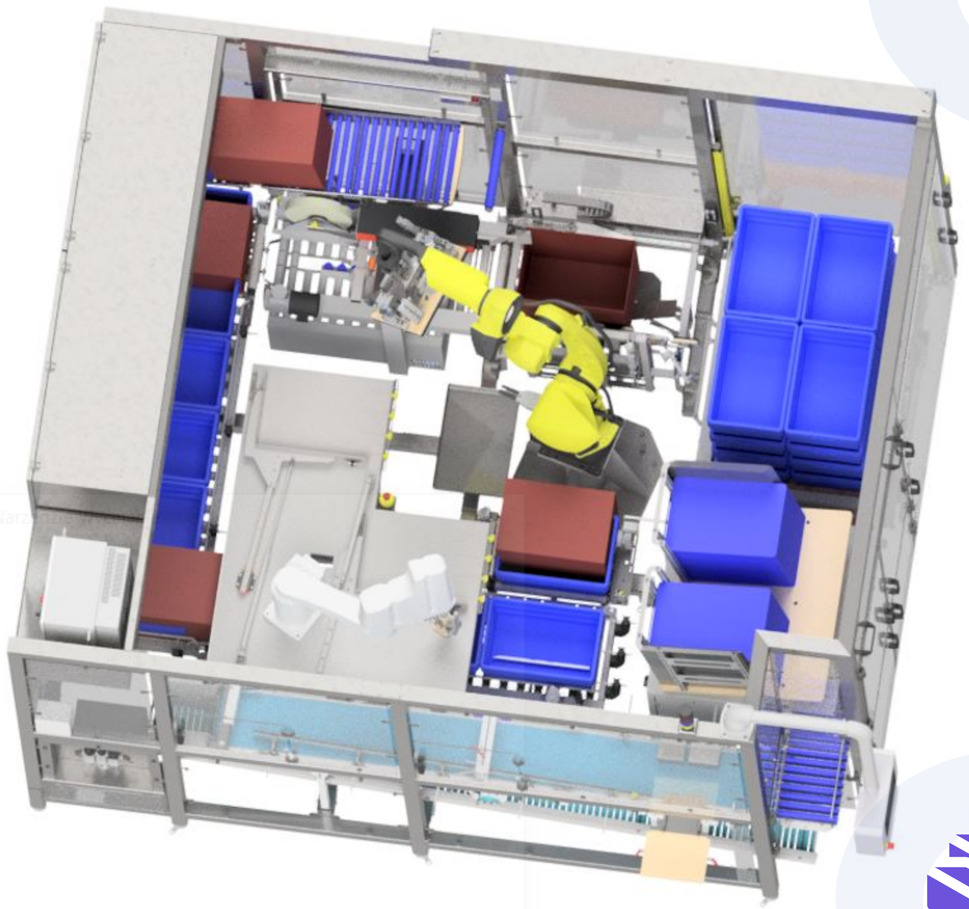

Kompaktowa powierzchnia

Buforowanie napływu produktów na długości 5m

Osłony poliwęglanowe

Wykonanie - stal nierdzewna

Zrobotyzowany Casepacker to wielofunkcyjne, kompaktowe rozwiązanie z myślą o realizacji procesów konfekcjonowania produktów jednostkowych.

Wyróżnikiem stacji pakującej jest możliwość całościowej obsługi procesów EOL tj. grupowanie produktu, formowanie kartonu, pakowanie, paletyzacja, w obrębie celi o wymiarach 3x4 metry. Modułowa konstrukcja maszyny oraz realizacja podprocesów układami robotycznymi pozwala na adaptację poszczególnych układów stacji do indywidualnych potrzeb klienta.

INNTEC
INNOVATION IN TECHNOLOGY

Casepacker

SYSTEM KARTONOWANIA ZBIORCZEGO

Funkcjonalność

- obsługa kartonów klapowych, display
- obsługa różnych wielkości kartonów
- wiele konfiguracji układów pakowania

Warianty rozbudowy

- przenośniki podające kartony
- przenośniki wydające
- zaklejaka górnego wieka kartonu

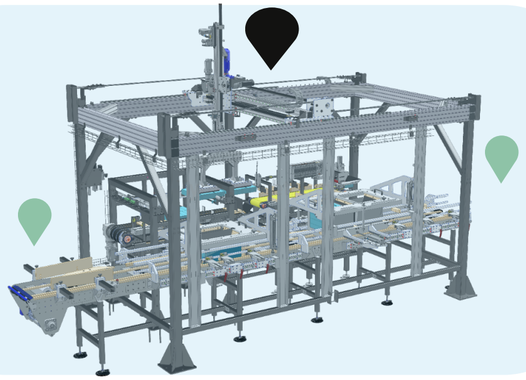

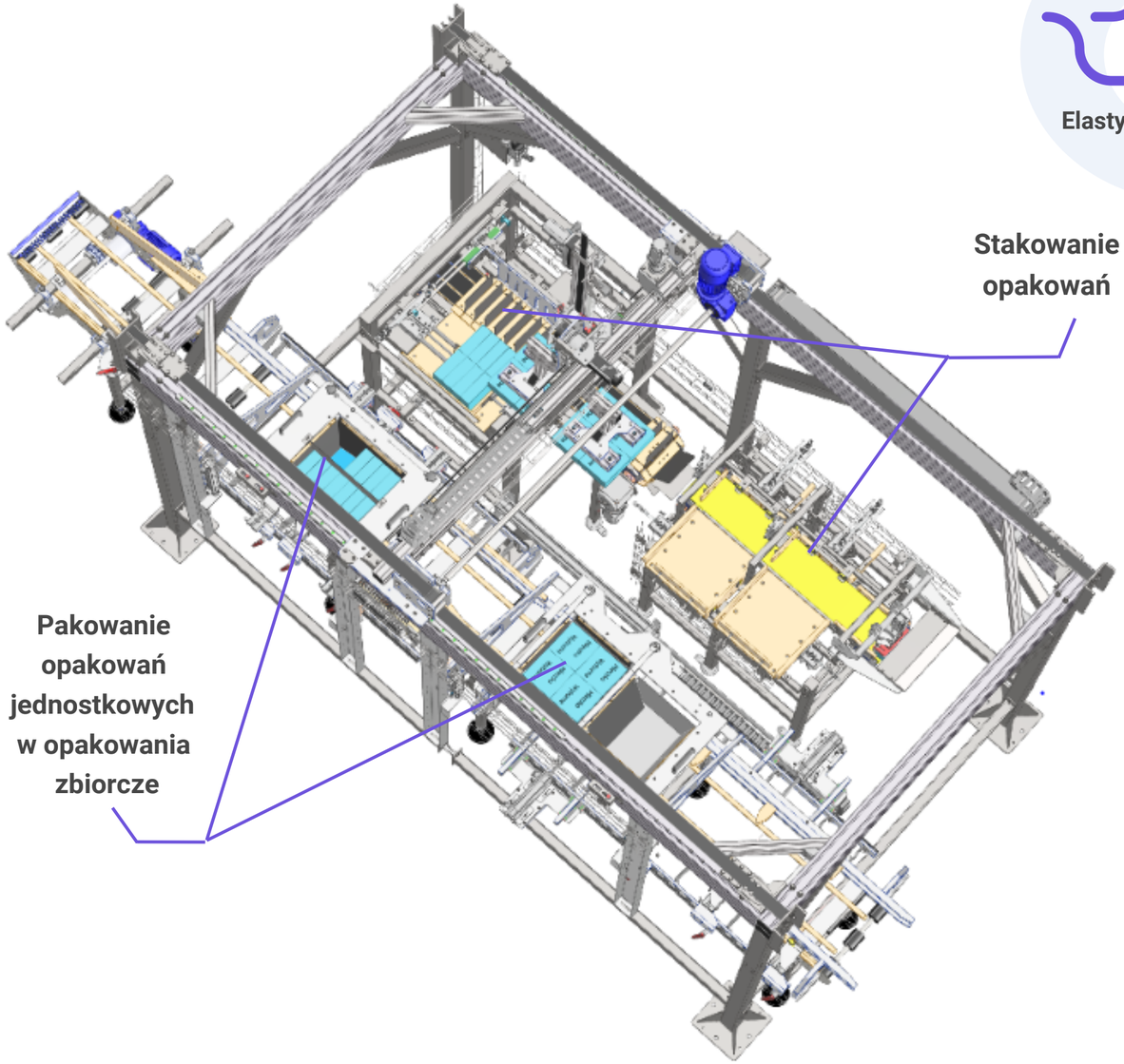

Elastyczność w adaptacji przestrzennej

Maksymalna wydajność 60 szt./min.

Osłony - stal nierdzewna

Wykonanie - stal nierdzewna

INNTEC
INNOVATION IN TECHNOLOGY

Casepacker

SYSTEM KARTONOWANIA ZBIORCZEGO

Funkcjonalność

- pakowanie poziome i pionowe na jednym urządzeniu
- obsługa różnych typów kartonów
- pakowanie produktów: Vacum , MAP, Twardy MAP, plastry

Warianty rozbudowy

- integracja z kartoniarkami, paletyzacją
- system wizyjnym kontroli etykiet
- nakładanie wieka, kontrola wagowa
- możliwość umieszczenia pod antresolą

Elastyczność w adaptacji przestrzennej

Wydajność max 180 op./min. wyd. jednej celi 90 op./min.

Osłony poliwęglanowe

Wykonanie - stal nierdzewna

Rozbudowa o moduł formowania kartonu

Rozbudowa o moduł zaklejania

Pakowanie pionowe

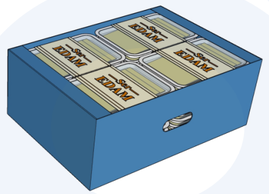

Pakowanie poziome

INNTEC
INNOVATION IN TECHNOLOGY

Casepacker

SYSTEM KARTONOWANIA ZBIORCZEGO

Funkcjonalność

- obsługa kartonów klapowych
- obsługa różnych wielkości kartonów
- wiele konfiguracji układów pakowania

Warianty rozbudowy

- przenośniki podające kartony
- przenośniki wydające
- zaklejaka górnego wieka kartonu

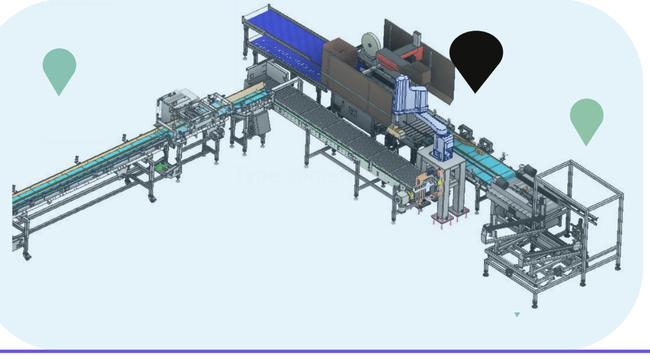

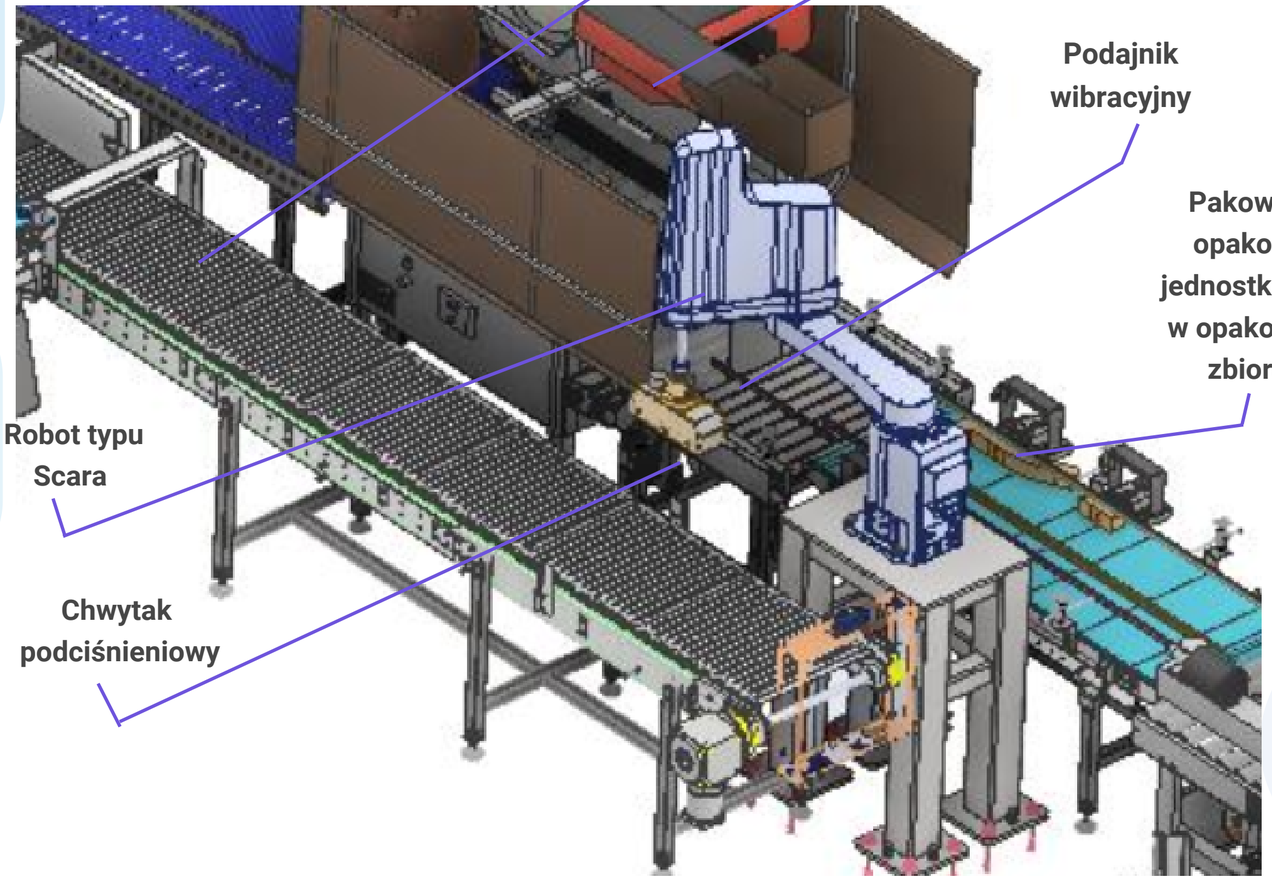

Pakowanie opakowań jednostkowych w opakowania zbiorcze

Elastyczność w adaptacji przestrzennej

Maksymalna wydajność 10 szt./min.

Osłony - stal nierdzewna

Wykonanie - stal nierdzewna

INNTEC
INNOVATION IN TECHNOLOGY

Coboty - integracja

PALETYZACJA

Funkcjonalność

- implementacja różnych wzorów układania
- idealna powtarzalność
- sterowanie: panel
- zwarta konstrukcja

Warianty rozbudowy

- możliwość adaptacji
- transporter
- praca w linii technologiczne

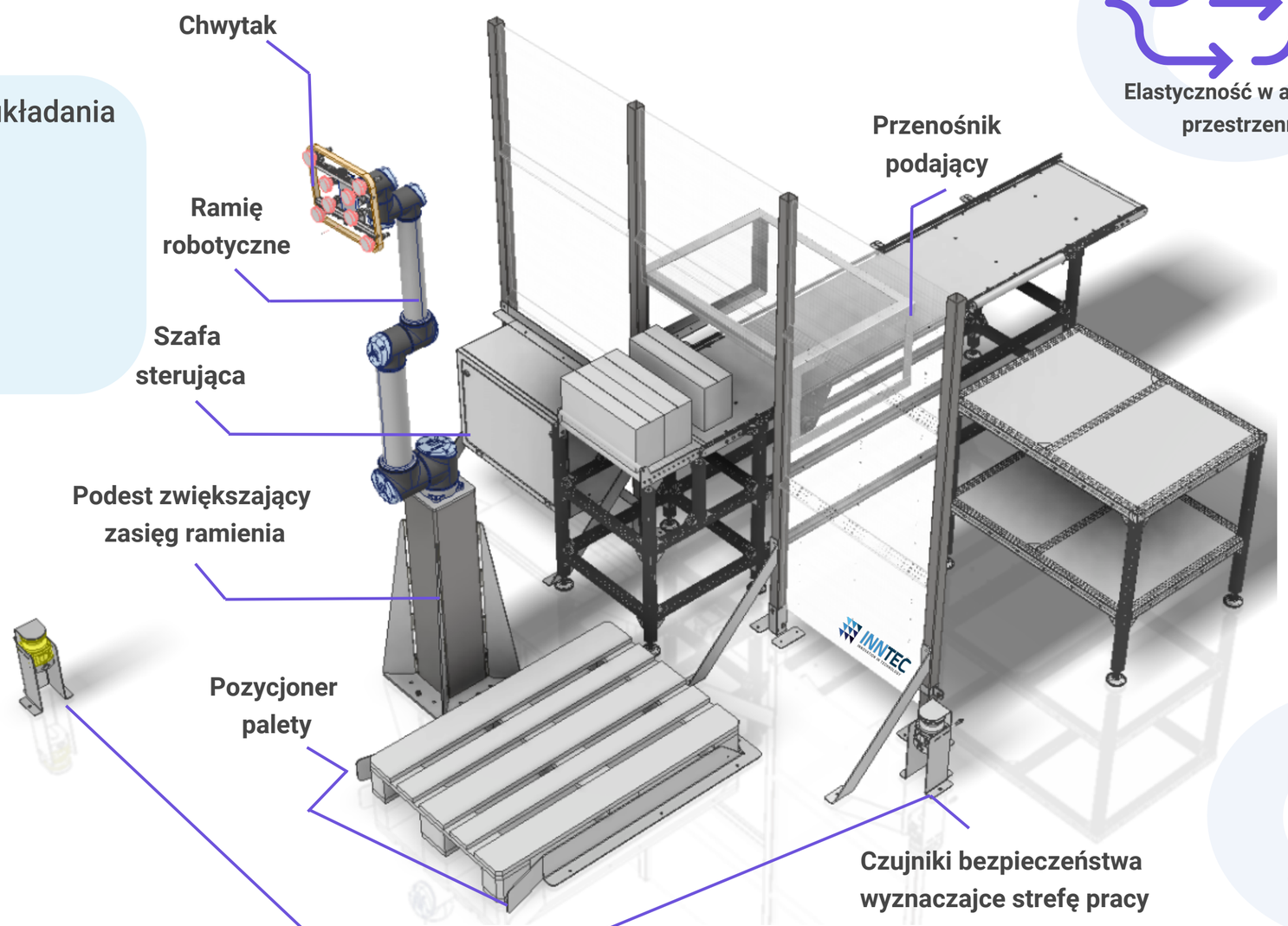

Elastyczność w adaptacji przestrzennej

Maksymalyzacja wydajności

Osłony - stal nierdzewna

Wykonanie - stal nierdzewna

INNTEC
INNOVATION IN TECHNOLOGY

Roboty przemysłowe

DEPALETYZACJA

Funkcjonalność

- pobieranie różnych wzorów układania
- pobieranie niejednorodnych warstw
- sterowanie: panel
- zwarta konstrukcja

Warianty rozbudowy

- transporter
- praca w linii technologicznej
- możliwość adaptacji

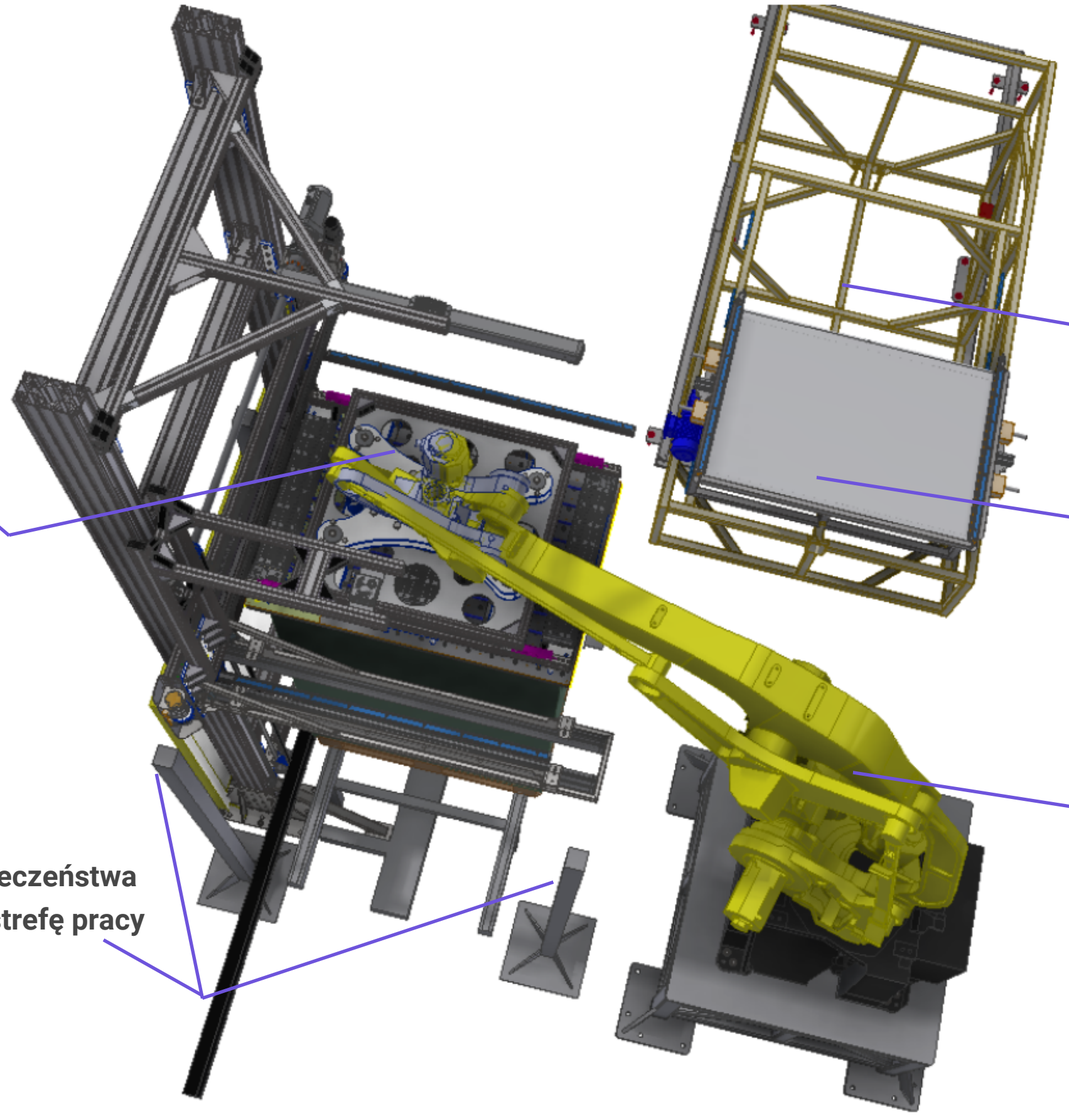

Elastyczność w adaptacji przestrzennej

Maksymalyzacja wydajności

Osłony - stal nierdzewna

Wykonanie - stal nierdzewna

INNTEC
INNOVATION IN TECHNOLOGY

Przenośnik pionowy

URZĄDZENIA MAGAZYNOWE

Funkcjonalność

- transport pojemników E2
- płynna praca
- sterowanie: panel
- zwarta konstrukcja

Warianty rozbudowy

- możliwość adaptacji
- transporter
- praca w linii technologicznej

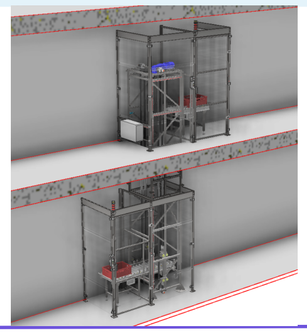

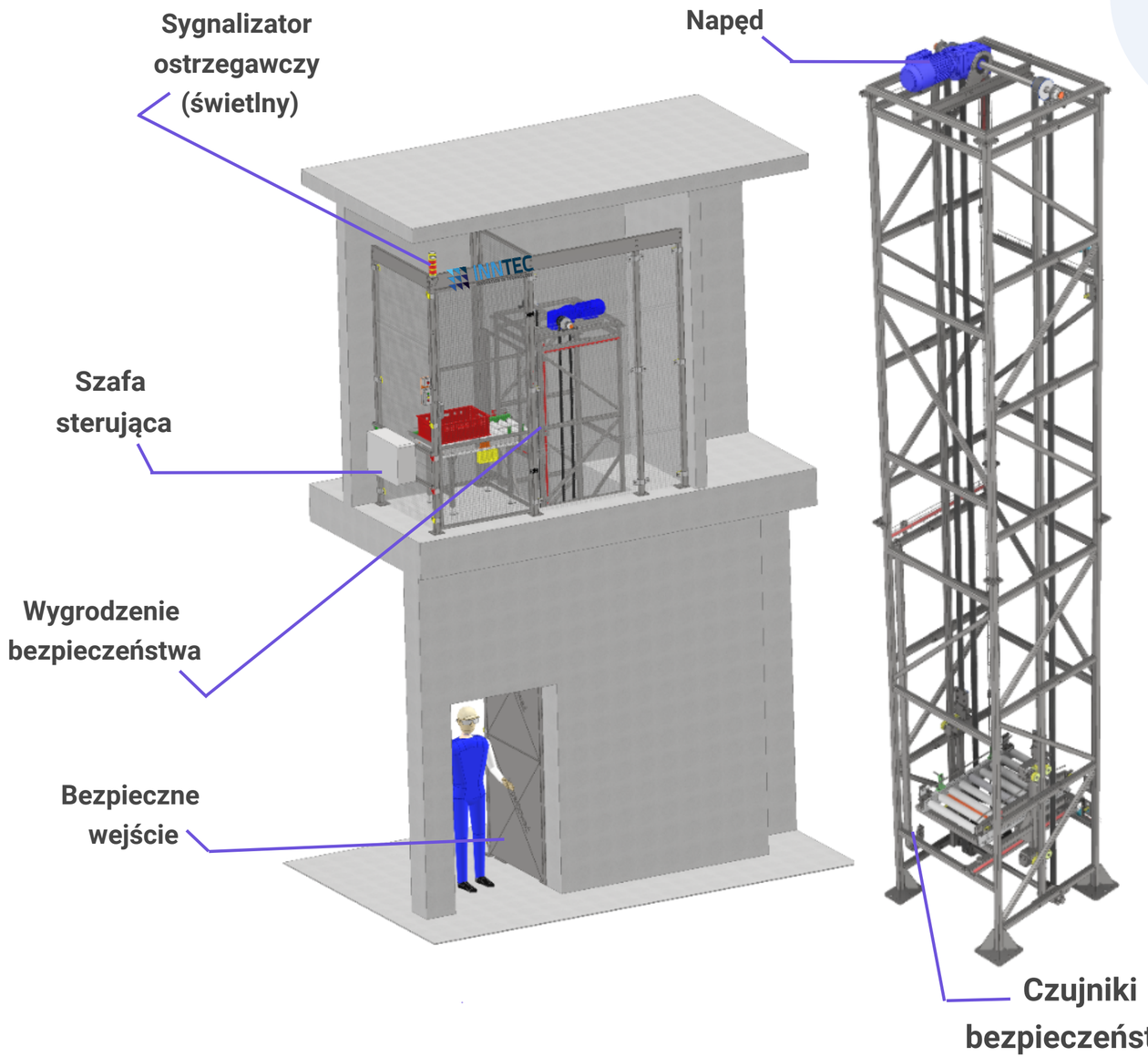

Elastyczność w adaptacji przestrzennej

Maksymalyzacja wydajności

Osłony - stal nierdzewna

Wykonanie - stal nierdzewna

INNTEC
INNOVATION IN TECHNOLOGY

SAT

SYSTEM AUTOMATYCZNEGO TRANSPORTU

Funkcjonalność

- obsługa pojemników E2
- transport wielopoziomowy
- kontrola wagi, etykiet

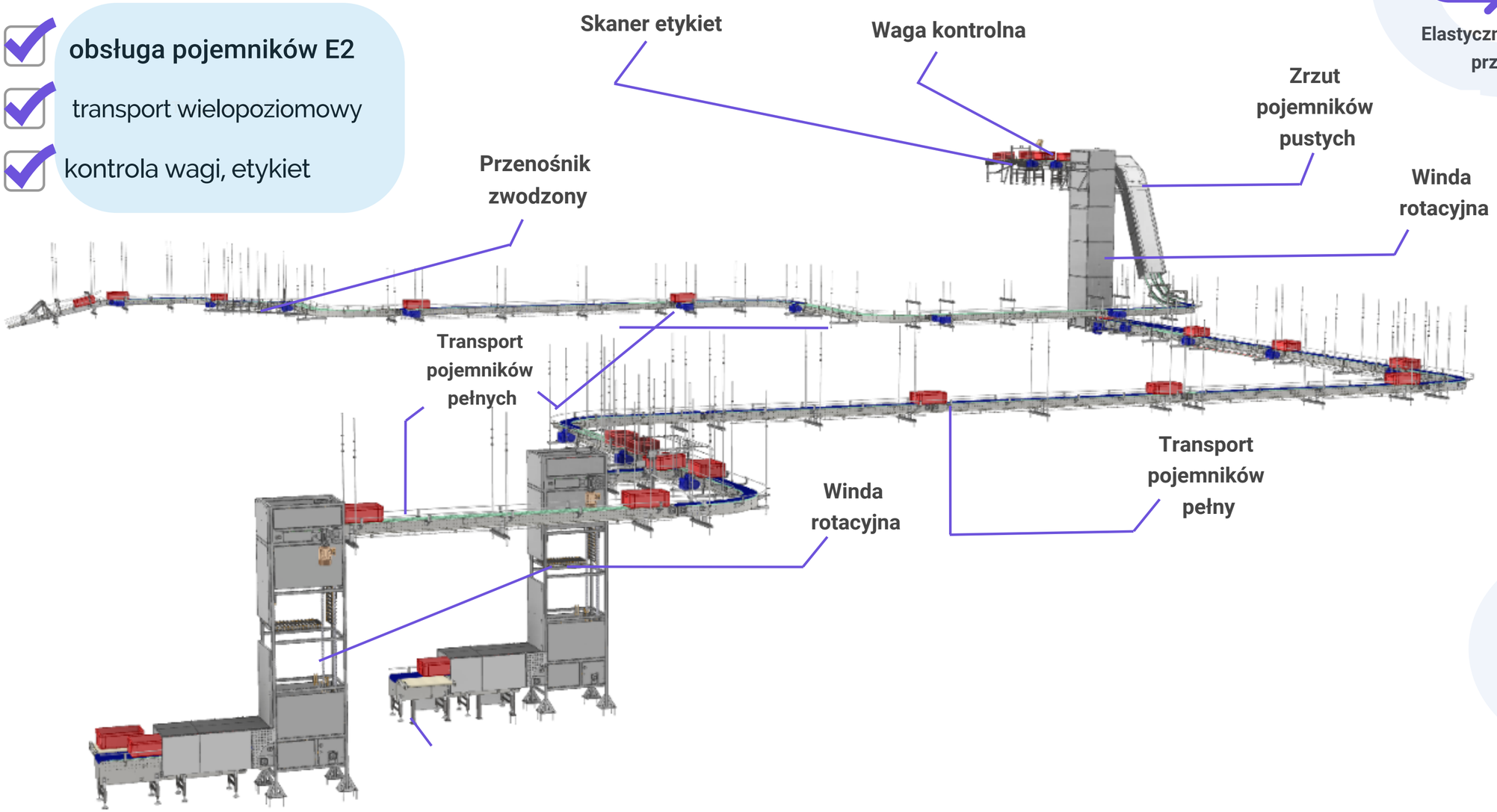

Elastyczność w adaptacji przestrzennej

Maksymalizacja wydajności

Osłony - stal nierdzewna

Wykonanie - stal nierdzewna

INNTEC
INNOVATION IN TECHNOLOGY

INNTEC

INNOVATION IN TECHNOLOGY